OLISERVICE
olivetti

LINEA 98
UNDERWOOD 198/298
HERMES 45/298
LINHA PROFISSIONAL

catalogo parti di ricambio

cód. 419.52.0.2-1

LINEA 98

UNDERWOOD 198/298

HERMES 45/298

LINHA PROFISSIONAL

Catalogo parti di ricambio

Spare parts catalogue

Codice pubblicazione / Publication code	419.52.0.2 - 1
Codice aggiornamento / Updating code	05
Data / Date	outubro - 1987

Catálogo atualizado até BIT 419.60.6 BR/G.76 com as modificações adotadas pela produção brasileira.

INDICE

INTRODUZIONE .... A

DATI TECNICI 1-5

LINEA 98 - UNDERWOOD 198/298 - HERMES 45/298

LINHA PROFISSIONAL 7

Copertura 9

Incastellatura 11

Cinematico di scrittura 13

Piastra portamartelletti 15-17

Trasportatore 19

Scappamento - Cremagliera 21

Spaziatore - Spaziatore continuo 23

Avanzamento e inversione nastro 25

Sollevanastro - Regolatocco 27

Ritorno di un passo 29

Molla di carica 31

Guida-carta anteriori 33

Guida fissa 35

Guida mobile 37

Premicarta 39

Copertura guida mobile 41

Libera carrello 43

Libera margine - Campanello - Arrestaleve 45

Marginatori 47

Rullo - Frizione - Manopole 49

Interlinea 51

Tabulatore 53

Impostazione e annullamento stops 55

Incolonnatore 57

Freno del tabulatore 59

INDICE GENERALE DEI CODICI 61

INTRODUCTION .... A
DONNEES TECHNIQUES 1-5
LINEA 98 - UNDERWOOD 198/298 - HERMES 45/298 -
LINHA PROFISSIONAL 7
Carrosserie 9
Bâti 11
Jeu du leviers d'écriture 13
Segment 15-17
Transporteur 19
Echappement - Crémaillère 21
Espacement - Espacement continu 23
Avancement et inversion du ruban 25
Soulève ruban - Réglage du toucher 27
Rappel arrière 29
Ressort du charge 31
Guides papier antérieurs 33
Guide fixe 35
Guide mobile 37
Presse papier 39
Couverture guide mobile 41
Libération du chariot 43
Libère marges - Sonnette - Arrête leviers 45
Margeurs 47
Rouleau - Embrayage - Poignées 49
Interligne 51
Tabulateur 53
Positionnement et annulation des stops 55
Mise en colonne 57
Frein du tabulateur 59
INDEX GENERAL DES PIECES 61

INDEX

INTRODUCTION .... A

TECHNICAL DATA 1-5

LINEA 98 - UNDERWOOD 198/298 - HERMES 45/298

LINHA PROFISSIONAL 7

Casing 9

Frame 11

Printing linkage 13

Segment 15-17

Shift movement 19

Escapement - Rack 21

Spacer - Run-out spacer 23

Ribbon drive and reverse 25

Ribbon jumper - Touch tuning control 27

Back spacer 29

Main spring 31

Front paper guides 33

Outer carriage 35

Inner carriage 37

Paper holder 39

Inner carriage cover 41

Carriage release 43

Margin release - Bell - Levers lock 45

Margin stops 47

Platen - Clutch - Platen knobs 49

Line spacing 51

Tabulator 53

Stops setting and clearing mechanism 55

Single bar tabulator 57

Tabulator brake 59

GENERAL PARTS INDEX 61

INHALTSVERZEICHNIS

EINLEITUNG .... B

TECHNISCHE ANGABEN 1-5

LINEA 98 - UNDERWOOD 198/298 - HERMES 45/298

LINHA PROFISSIONAL 7

Gehäuse 9

Gestell 11

Schrifthebelgelenk 13

Typenhebelsegment 15-17

Umschaltung 19

Schaltung - Zahnstange 21

Zwischenraumtaste - Dauere Zwischenraumtaste 23

Farbbandvorschub und Umkehrung der Farbbandbewegung .. 25

Farbbandheber - Einstellung des Anschlages 27

Rückstellung um einen Schritt 29

Wagenzugfeder 31

Vordere Papierführungen 33

Feste Führung 35

Bewegliche Führung 37

Papierandrückrollen 39

Abdeckung der beweglichen Führung 41

Wagenauslösung 43

Randlöser - Klingel - Tastenhebelsperre 45

Randsteller 47

Schreibwalze - Kupplung - Walzenknöpfe 49

Zeilenschaltung 51

Tabulator 53

Stellung und Löschung der Nocken 55

Kolonnensteller 57

Tabulatorbremse 59

KOMPLETTES VERZEICHNIS DER TEILE 61

INDICE

INTRODUCCION .... B

DATOS TECNICOS 1-5

LINEA 98 - UNDERWOOD 198/298 - HERMES 45/298

LINHA PROFISSIONAL 7

Carrocería 9

Armazón 11

Cinemático de escritura 13

Segmento porta tipos 15-17

Transportador 19

Escape - Cremallera 21

Espaciador - Espaciador contínuo 23

Avance e inversión de la cinta 25

Elevacinta - Regulador del toque 27

Retroceso de un espacio 29

Nuelle de carga 31

Guíapapel anteriores 33

Guía fija 35

Guia móvil 37

Pisa papel 39

Tapa de la guía móvil 41

Sueltacarro 43

Sueltamargen - Timbre - Frena palancas 45

Marginadores 47

Rodillo - Embrague - Pomos 49

Interlineación 51

Tabulador 53

Impostación y anulación de los topes 55

Encolumnador 57

Freno del tabulador 59

INDICE GENERAL DE LAS PARTES 61

INTRODUZIONE

CODICI SENZA ALCUNA INDICAZIONE

Si tratta di particolari nuovi che non hanno mai subito alcuna modifica e che si possono quindi montare su tutte le macchine.

CODICI PRECEDUTI DAL SEGNO ▲

Si tratta di particolari nuovi, non intercambiabili coi precedenti, montati sulle macchine a partire dal BIT e dalla matricola indicata.
I corrispondenti particolari soppressi vengono ancora forniti per le macchine precedenti: i loro codici sono indicati nei riquadri tratteggiati.

CODICI PRECEDUTI DAL SEGNO ◆

Si tratta di particolari nuovi, non intercambiabili coi precedenti, montati sulle macchine a partire dalla matricola indicata.
I corrispondenti particolari soppressi non vengono più forniti come ricambi.
Dovendo montare uno di questi nuovi particolari su macchine con matricole inferiori a quella citata, occorrerà richiedere, oltre al particolare in questione, anche i particolari elencati sotto la linea del codice e raggruppati mediante una graffa.

CODICI PRECEDUTI DAL SEGNO ●

Si tratta di particolari nuovi che si possono montare esclusivamente sulle macchine a partire dalla matricola indicata.

INTRODUCTION

CODE NUMBERS WITH NO SIGN

These are parts which are never modified and can therefore be assembled on all the machines.

CODE NUMBERS PRECEDED BY THE SIGN ▲

These are new parts not interchangeable with the old ones, and assembled on the machines from the BIT and the serial number indicated.
The corresponding suppressed old parts are still available for the preceding machines and their codes are indicated on the figures in the square within broken lines.

CODE NUMBERS PRECEDED BY THE SIGN ◆

These are new parts not interchangeable with the old ones, and assembled on the machines from the indicated serial number.
The corresponding suppressed old parts are no longer available as spare parts.
When we must assemble one of these parts on machines with serial number lower than the mentioned one, it is necessary to order, besides the part to be changed, the parts listed under the code number and grouped by a bracket.

CODE NUMBERS PRECEDED BY THE SIGN ●

These are new parts which can be exclusively assembled on machines from indicated serial number.

INTRODUCTION

CODES SANS INDICATION

Ce sont des pièces qui n'ont jamais été modifiées et qui peuvent, par conséquence, se monter sur toutes les machines.

CODES PRECEDES DU SIGNE ▲

Ce sont des pièces nouvelles, qui ne sont pas interchangeables avec les précédentes, montées sur les machines à partir du BIT et de la matricule indiquée.
Les pièces correspondantes supprimées sont encore fournies pour les machines fabriquées auparavant; leur codes sont indiqués dans les cases hachées.

CODES PRECEDES DU SIGNE ◆

Ce sont des pièces nouvelles, qui ne sont pas interchangeables avec les précédentes, montées sur les machines à partir du numéro de matricule.
Les piéces correspondantes supprimées ne sont plus fournies comme rechange.
Si on doit monter une de ces pièces nouvelles sur des machines avec numéro de matricule inférieur à celui cité, il faut commander, en plus des pièces en question, les pièces indiquées sous la ligne du code et groupées à l'aide d'une accolade.

CODES PRECEDES DU SIGNE ●

Ce sont des pièces nouvelles, qui peuvent être montées seulement sur les machines à partir de la matricule indiquée.

EINLEITUNG

KENNUMMER OHNE IRGENDWELCHE ANGABEN

Es handelt sich um Teile, die nie eine Aenderung erfahren haben und die daher auf allen hergestellten Maschinen verwendet werden können.

KENNUMMERN, DENEN DAS ZEICHEN ▲ VORAUSGEHT

Es handelt sich um neue Teile, die nicht mit den vorhergehenden austauschbar sind und von dem BITund von denen in dem oben befindlichen Rechteck enthaltenen Seriennummern ab auf den Maschinen montiert werden.
Die entsprechenden entfernten Teile werden noch für die vorhergehenden Maschinen geliefert und ihre Kennummer werden auf den Zifferr im viereck innerhalb der unterbrochenen zeilen aufgezeichnet.

KENNUMMERN, DENEN DAS ZEICHEN ◆ VORAUSGEHT

Es handelt sich um neue Teile, die nicht mit den vorhergehenden austauschbar sind und von denen in dem oben befindlichen Rechteck enthaltenen Seriennummern ab auf den Maschinen montiert Werden.
Die entsprechenden entfernten Teile werden nicht meht als Ersatzteile geliefert.
Falls ein dieser neuen Teile auf Maschinen mit Seriennummern die unter der genannten liegen, montiert werden soll, müssen ausser dem in Frage stehenden Teil auch die unter dem Strich der Kennummer aufgeführten und mit einer Klammer zusammengefassten Teile bestellt werden.

KENNUMMERN, DENEN DAS ZEICHEN ● VORAUSGEHT

Es handelt sich um neue Teile, die nur auf den nenen Maschinen von der aufgezeichneten Seriennummer montiert werden können.

INTRODUCCIÓN

CODIGOS SIN INDICACIÓN ALGUNA

Se trata de particulares que nunca experimentaron modificaciones y que por tanto se pueden montar en todas las máchinas producidas.

CODIGOS PRECEDIDOS POR EL SIGNO ▲

Se trata de particulares nuevos, no intercambiables por los que se producían anteriormente, montados en las máquinas a partir del BIT y del número de mátricula indicados.
Los correspondientes particulares suprimidos se siguen sirviendo para las máquinas de produccíón anterior: sus códigos son indicados en las casillas rayadas.

CODIGOS PRECEDIDOS POR EL SIGNO ◆

Se trata de particulares nuevos, no intercambiables por los que se producían anteriormente, montados en las máquinas a partir del número de mátricula indicado.
Los corrispondientes particulares suprimidos ya no se sirven como piezas de repuesto.
Cuando haya que montar uno de dichos particulares nuevos en las máquinas con número de mátricula inferior al citado será necessario pedir, además del particular en cuestión, también los particulares enumerados debajo de la linea del código y agrupados con un corchete.

CODIGOS PRECEDIDOS POR EL SIGNO ●

Se trata de particulares nuevos que se pueden montar exclusivamente en las máquinas nuevas, a partir del número de mátricula indicado.

INTRODUÇÃO

CODIGOS SEM QUALQUER INDICAÇÃO

Trata-se de peças que nunca sofreram qualquer modificação e que, portanto, podem ser montadas em tôdas as máquinas produzidas.

CODIGOS PRECEDIDOS DO SINAL ▲

Trata-se de peças novas, não intercambiáveis com as precedentes, e montadas nas máquinas a partir do BIT e da matrícula indicada.
As correspondentes peças suprimidas são ainda fornecidas para as máquinas precedentes: os seus códigos são indicados nas casas traçadas.

CODIGOS PRECEDIDOS DO SINAL ◆

Trata-se de peças novas, não intercambiáveis com as precedentes, montadas nas máquinas a partir da matrícula indicada.
As correspondentes peças suprimidas deixaram de ser fornecidas como sobressalentes.
Devendo montar-se uma destas novas peças em máquinas com matrícula inferior à citada, será necessario solicitar não só a peça em questão mas também as peças referidas por baixo da linha do código e agrupadas mediante uma chave-parêntese.

CODIGOS PRECEDIDOS DO SINAL ●

Trata-se peças novas, que só se podem montar nas máquinas novas a partir da matrícula indicada.

DATI TECNICI
DONNEES TECHNIQUES
TECHNICAL DATA
TECHNISCHE ANGABEN
DATOS TECNICOS

Spaziatura Espacement Spacing Zwischenraum Espaciado Espaçamento	mm 1,27 (Mikron) (Singalese) mm 1,4 (Mikron) mm 1,57 (Mikron) mm 2,12 (1/12") (Eletto W) mm 2,3 (Eletto Din) mm 2,54 (1/10") (Pica W) (Singalese) mm 2,6 (Pica Din) mm 2,8 (Grande) mm 3,14 (Avvisi) mm 4,23 (Burmese) mm 5,08 (Gigante)	
Trasporto Transport Shift Umschaltung Transporte Transporte	mm 8 (Normale) mm 6,6 (Ridotto)	
Interlinea Interligne Line spacing Zeilenschaltung Interlínea Entrelinha	Normale	mm 5 - 7,5 - 10 - 12,5
	Ruys Ruys America	mm 4,23 - 6,35 - 8,46 - 12,7
	English	mm 4,16 - 8,32 - 12,48
	Zurigo	mm 4,53 - 6,8 - 9,07 - 11,34
	Speciale 2	mm 4 - 6 - 8 - 10

Carrello Chariot Carriage Wagen Carro Carro		13"	15"	18"	27"
Diametro del rullo Diamètre du rouleau Diameter of platen Walzendurchmesser Diámetro del rodillo Diâmetro do rôlo		mm 41	mm 41	mm 41	mm 41
Lunghezza del rullo Longueur du rouleau Length of platen Walzenlänge Longitud del rodillo Comprimento do rôlo		mm 341,6	mm 392,4	mm 462,2	mm 710
Lunghezza della riga di scrittura Longueur de la ligne d'écriture Length of type line Länge der Schriftzeile Longitud de la línea de escritura Comprimento da linha de escrita		mm 323,8	mm 374,6	mm 444,5	mm 692,1
Numero degli spazi Nombre des espacements Number of spaces Zahl der Buchstabenbreiten Número de espacios Número dos espaços	mm 1,27	254	295	350	545
	mm 1,4	230	266	316	494
	mm 1,57	206	238	283	441
	mm 2,12	153	177	210	327
	mm 2,3	141	163	193	301
	mm 2,54	127	147	175	272
	mm 2,6	124	144	171	266
	mm 2,8	115	133	158	247
	mm 3,14	103	119	142	220
	mm 4,23	76	88	105	163
	mm 5,08	63	73	87	136

Tabulatore decimale Tabulateur décimal Decimal tabulator	Dezimal tabulator Tabulador decimal Tabulador décimal	00 000 000
Tabulatore decimale per Gran Bretagna Tabulateur décimal pour Grande Bretagne Decimal tabulator for Great Britain	Dezimal tabulator für Grossbritannien Tabulador decimal para Gran Bretaña Tabulador decimal para Grã-Bretanha	00 000 000
Tabulatore Gran Bretagna Tabulateur Grande Bretagne Sterling tabulator	Tabulator Grossbritannien Tabulador Gran Bretaña Tabulador Grã-Bretanha	0000 00 00
Tabulatore Punto, USA-CANADA' Tabulateur avec point et USA-CANADA' Full-stop and USA-CANADA' tabulator	Tabulator mit Punkt und USA-CANADA' Tabulador punto y USA-CANADA' Tabulador ponto e USA-CANADA'	0 000 000.
Tabulatore Finn. Tabulateur Finn. Finnish tabulator	Tabulator Finn. Tabulador Finn. Tabulador Finn.	00 000 000
Tabulatore Burmese Tabulateur Burmaise Burmese tabulator	Tabulator Burmesischer Tabulador Birmania Tabulador Birmania	00000000
Incolonnatore Mise en colonne Single bar tabulator	Kolonnensteller Encolumnador Encolunador	0
		*

* La linea indica la posizione in cui viene impostato l'arresto
La ligne correspond à la position de mise en place de l'arrêt
The line shows the position where the stop is set
Die Line gibt die Stellung an, in der der Anschlag gesetzt wird
La línea indica la posición en que se ajusta el tope
La linha indica a posição em que é impostado o bloqueio

LINEA 98
UNDERWOOD 198
UNDERWOOD 298
HERMES 45
HERMES 298
LINHA PROFISSIONAL

	● COR	1		2		3		4		
LINEA 98	N 6 - Brasil	116605	V	116611	J	116633	Q	116624	P	
	N 7	068852	F	068853	G	068854	H	116624	P	
	N 7 - Uruguai	068682	D	068853	G	-		116624	P	
	N 7 - USA	068852	F	068855	A	-		116624	P	
U 198	N 3	068681	C	116657	Y	116658	H	068676	N	
	N 3 - Clasica	063074	Z	116657	Y	-		068676	N	
	N 7 - Export.	183281	L	068853	G	068854	H	068676	N	BIT 55
U 298	Azul	40001625	M	40001626	P	-		40001631	H	BIT 70
HERMES 45	N 3 - USA	116604	U	116657	Y	-		183225	K	BIT 54
HERMES 298	Verde	40001590	H	40001591	S	-		40001592	U	BIT 60
LINHA PROFISS.	N 7	183081	T	068853	G	-		183080	J	BIT 49

● Cor N 3 - cinza escuro

N 6 - cinza médio

N 7 - cinza claro

*	**
Bicolore Bicolore Bicolour Farbbandzonenschaltung Bicolor	Monocolore Monocolore One-colour Einfarbiges - Farbband Monocolor

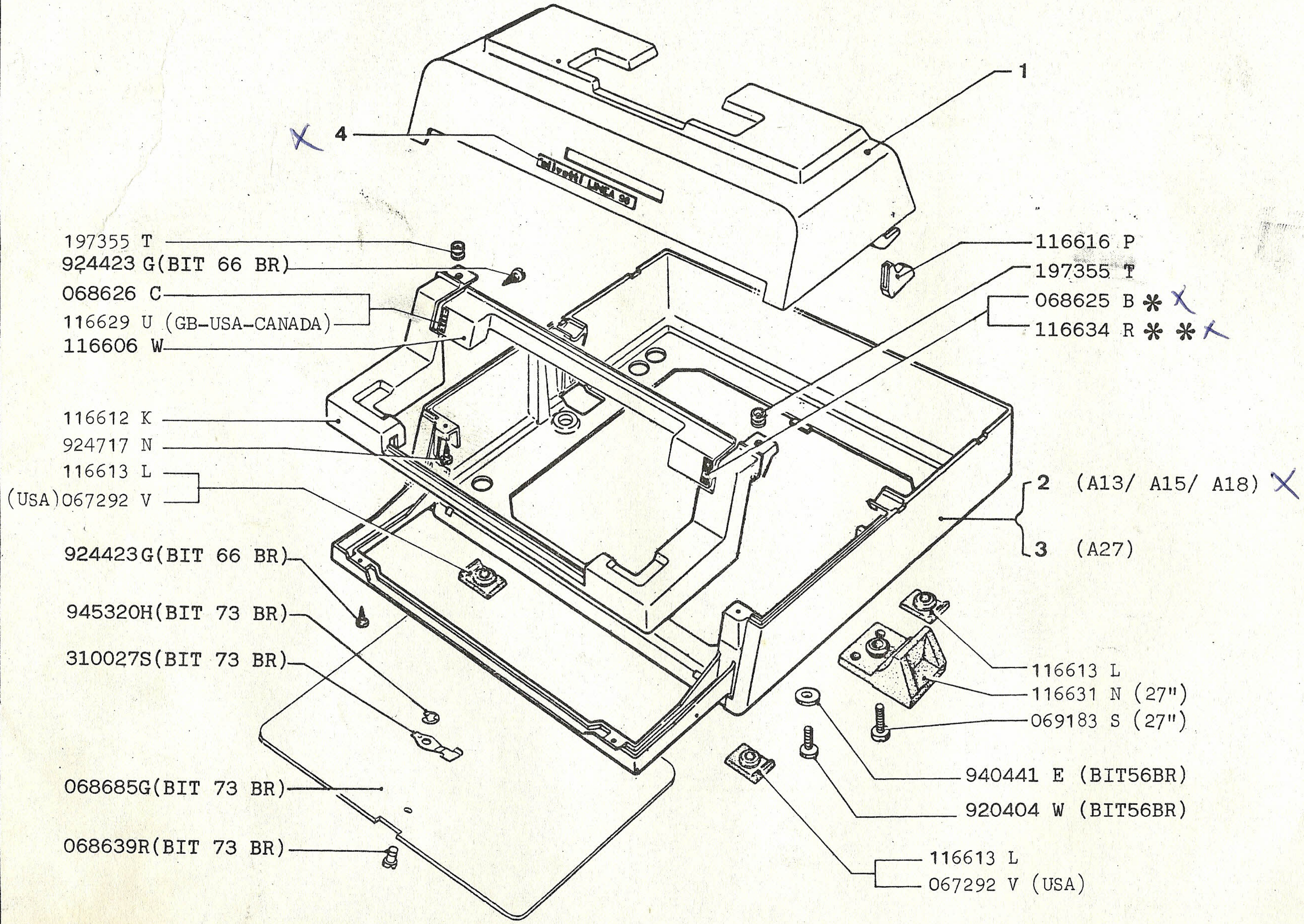

10 - 1987	COPERTURA CARROSSERIE CASING	GEHAUSE CARROCERIA	PAG. 9
419.52.0 — 05			

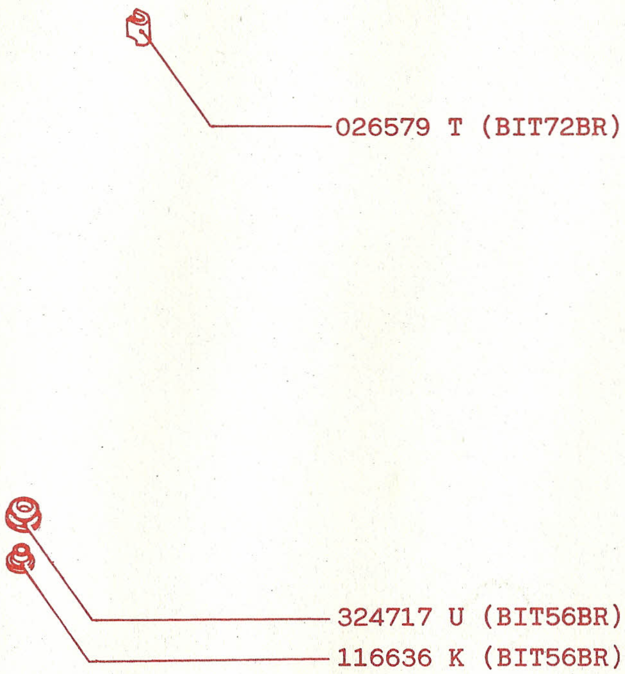

10 - 1987	COPERTURA CARROSSERIE CASING	GEHAUSE CARROCERIA	9a
419.52.0 / 05			

BIT 17 BR	L 98 1.390.289
BIT 22 BR	L 98 1.472.344

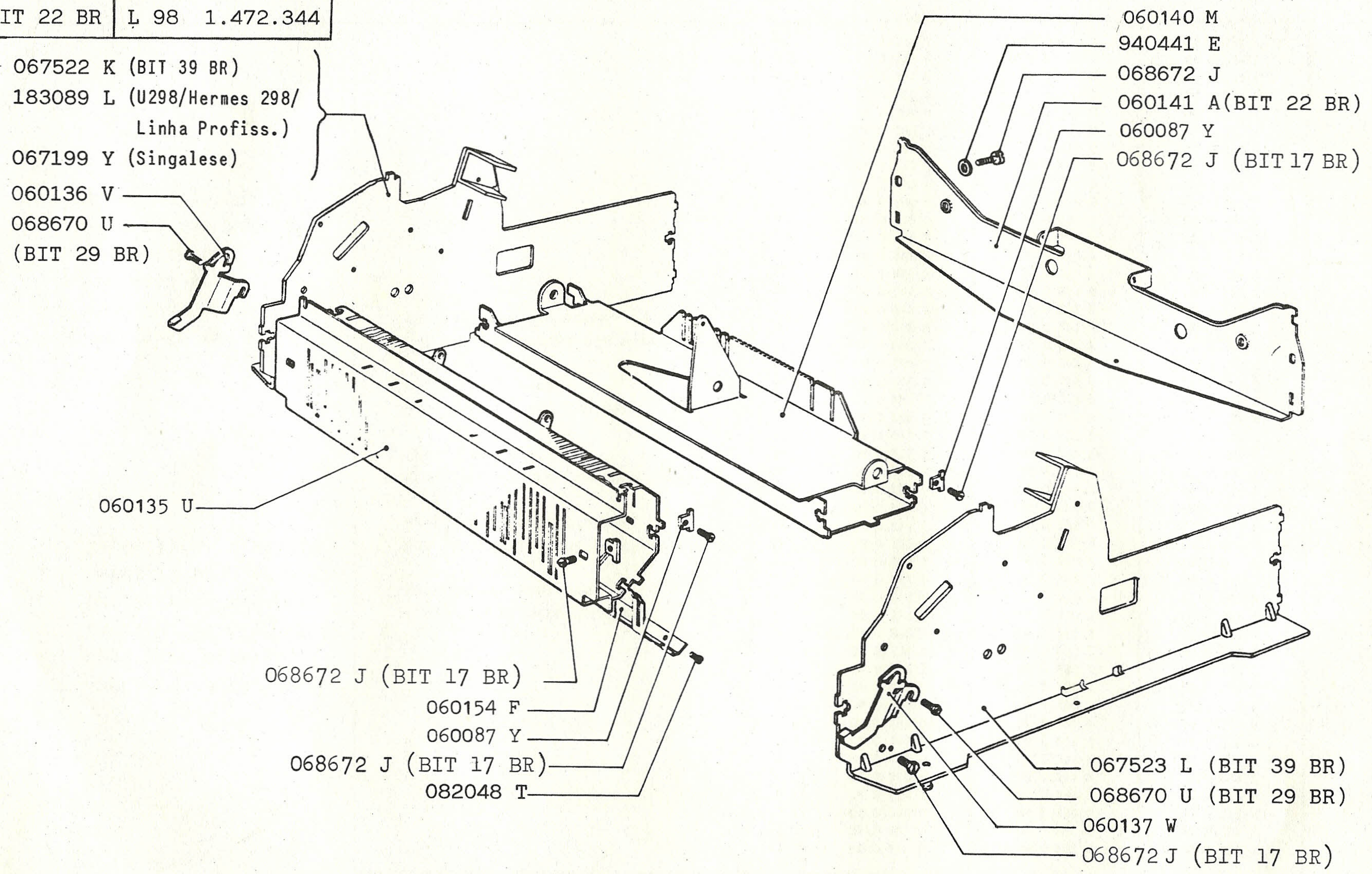

* Specificare segno
Spécifier le signe
Specify the sign
Das Zeichen angeben
Especifíquese el signo
Especificar o sinal

** Per tasti morti
Pour touches mortes
For dead keys
Für Tottasten
Para teclas muertas
Para teclas mortas

I cinematici sono numerati partendo da sinistra.

Les jeux de leviers sont numerotes en partant de la gauche.

The linkages are numbered starting from the left.

Die gelenke sind von links nach rechts beziffern.

Las articulaciones son numeradas a partir de la izquierda.

N° cinematico Numéro de jeu de leviers Linkage number Gelenknummer Número de la articulación Número da articulação	A	B	C
1	06 0 233 E	06 0 282 G	06 0 350 X
2	06 0 221 A	06 0 282 G	06 0 351 L
3	06 0 210 K	06 0 282 G	06 0 352 M
4	06 0 234 F	06 0 281 F	06 0 353 N
5	06 0 200 S	06 0 281 F	06 0 354 P
6	06 0 222 B	06 0 281 F	06 0 354 P
7	06 0 211 G	06 0 281 F	06 0 355 Q
8	06 0 235 G	06 0 281 F	06 0 355 Q
9	06 0 201 P	06 0 280 J	06 0 356 R
10	06 0 223 C	06 0 280 J	06 0 357 J
11	06 0 212 H	06 0 280 J	06 0 358 T
12	06 0 236 H	06 0 280 J	06 0 359 U
13	06 0 202 Q	06 0 280 J	06 0 360 Z
14	06 0 224 D	06 0 280 J	06 0 361 N
15	06 0 213 A	06 0 279 U	06 0 362 P
16	06 0 237 A	06 0 279 U	06 0 363 Q
17	06 0 203 R	06 0 279 U	06 0 362 P
18	06 0 225 E	06 0 279 U	06 0 364 R
19	06 0 214 B	06 0 279 U	06 0 364 R
20	06 0 238 K	06 0 279 U	06 0 365 J
21	06 0 204 J	06 0 278 T	06 0 366 K
22	06 0 226 F	06 0 278 T	06 0 367 L
23	06 0 215 C	06 0 278 T	06 0 367 L
24	06 0 239 L	06 0 278 T	06 0 368 V
25	06 0 205 K	06 0 278 T	06 0 366 K
26	06 0 227 G	06 0 278 T	06 0 367 L
27	06 0 216 D	06 0 273 N	06 0 363 Q
28	06 0 240 Z	06 0 273 N	06 0 369 W
29	06 0 206 L	06 0 273 N	06 0 362 P
30	06 0 228 R	06 0 273 N	06 0 370 T
31	06 0 217 E	06 0 273 N	06 0 375 L
32	06 0 241 N	06 0 273 N	06 0 370 T
33	06 0 207 M	06 0 274 P	06 0 359 U
34	06 0 229 J	06 0 274 P	06 0 359 U
35	06 0 218 P	06 0 274 P	06 0 360 Z
36	06 0 242 P	06 0 274 P	06 0 358 T
37	06 0 208 W	06 0 274 P	06 0 357 J
38	06 0 230 P	06 0 274 P	06 0 371 Q
39	06 0 219 Q	06 0 275 Q	06 0 371 Q
40	06 0 243 Q	06 0 275 Q	06 0 372 R
41	06 0 209 X	06 0 275 Q	06 0 372 R
42	06 0 231 C	06 0 275 Q	06 0 373 J
43	06 0 220 M	06 0 275 Q	06 0 373 J
44	06 0 244 R	06 0 276 R	06 0 374 K
45	06 0 232 D	06 0 276 R	06 0 351 L
46	06 7 379 K	06 0 276 R	06 0 376 M

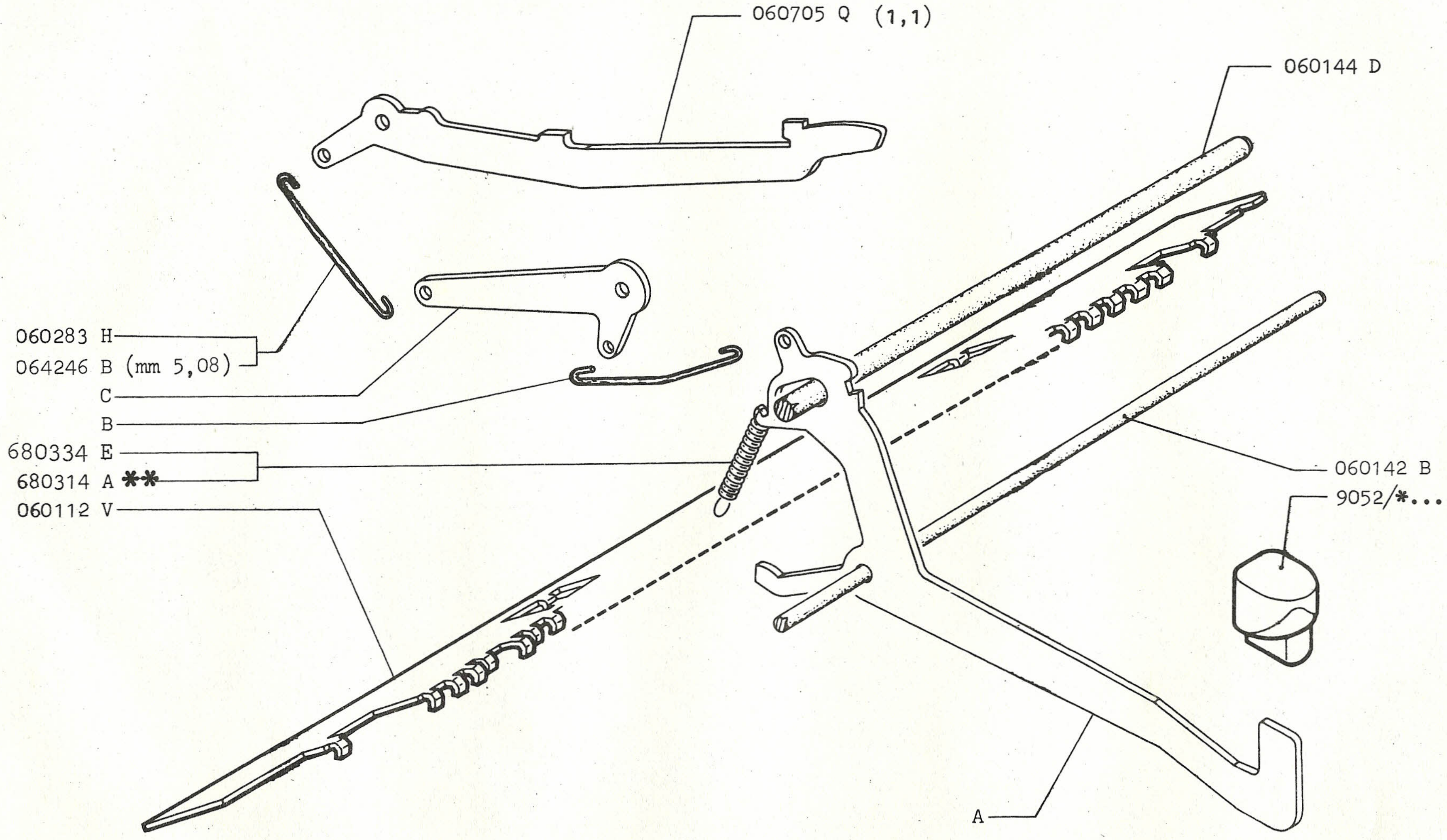

10 - 1987	CINEMATICO DI SCRITTURA JEU DE LEVIERS D'ECRITURE PRINTING LINKAGE	SCHRIFTHEBELGELENK CINEMATICO DE ESCRITURA	PAG. 13
419.52.0 / 05			

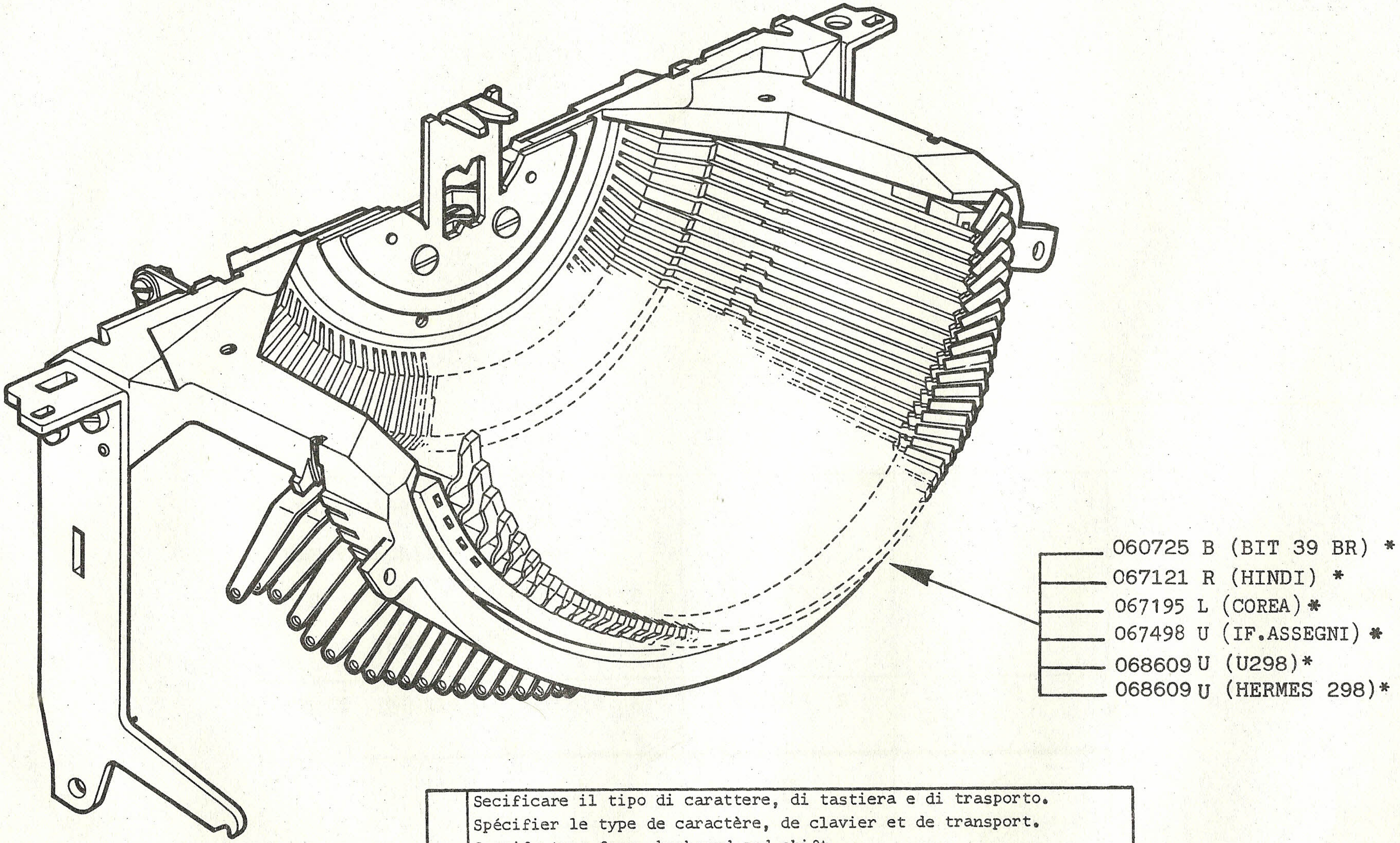

*	Secificare il tipo di carattere, di tastiera e di trasporto. Spécifier le type de caractère, de clavier et de transport. Specify type face, keyboard and shift. Buchstabenart, tastenfeld und Umschaltung angeben. Especifiquese el tipo de los caracteres, de teclado y de transporte. Especificar sinais de escrita, teclado e transporte.

	1	2	3
LINEA 98	310914 Y	060613 B	-
U 198 U 298 LINHA PROFISS. HERMES 298	060621 B	060718 L	060622 C

BIT 28 BR	1.514.281

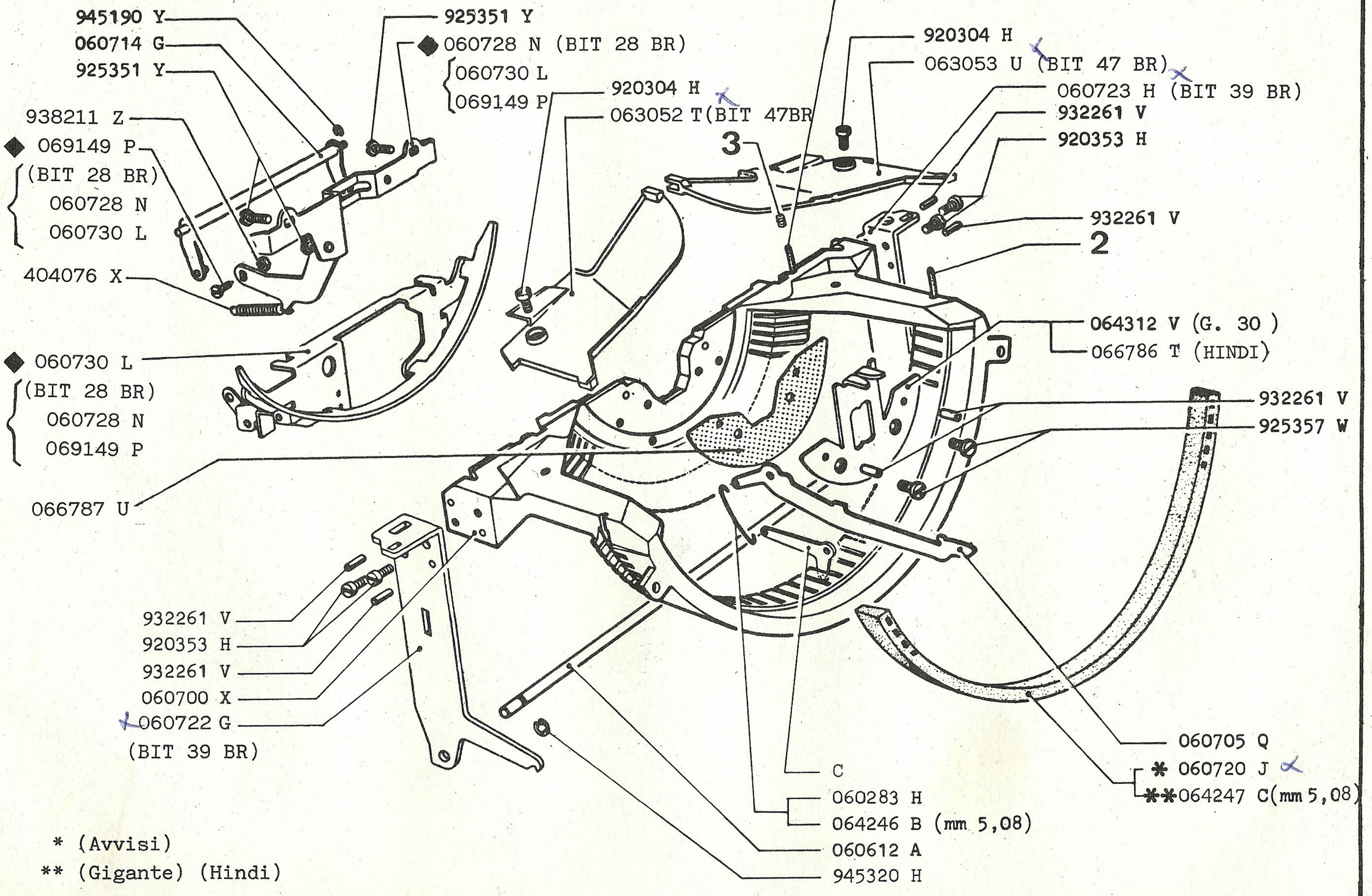

* (Avvisi)
** (Gigante) (Hindi)

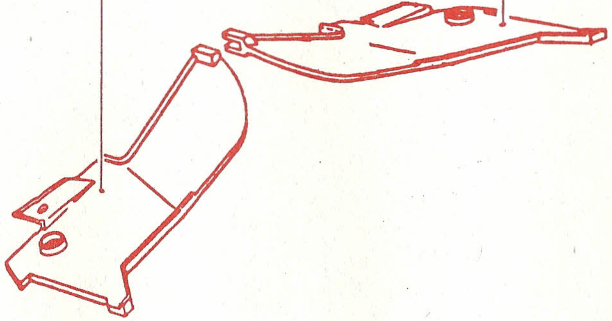

10 - 1987	PIASTRA PORTAMARTELLETTI SEGMENT SEGMENT	TYPENHEBELSEGMENT SEGMENTO PORTA TIPOS	PAG. 17a
419. 52. 0 / 05			

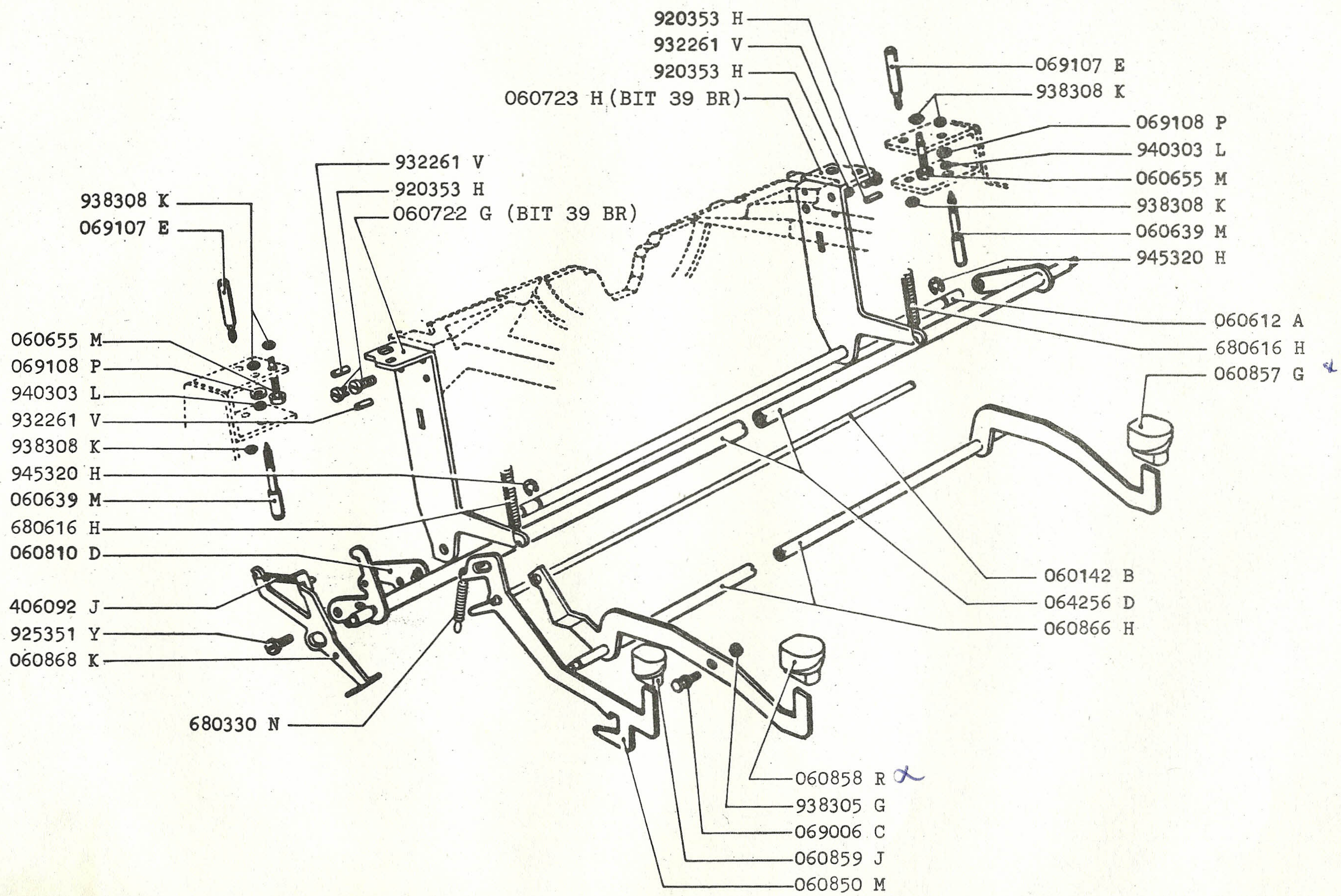

10 - 1987	TRASPORTATORE TRANSPORTEUR SHIFT MOVEMENT	UMSCHALTUNG TRANSPORTADOR	PAG. 19
419.52.0 — 05			

BIT 02 BR	L 98 = 1.003.400

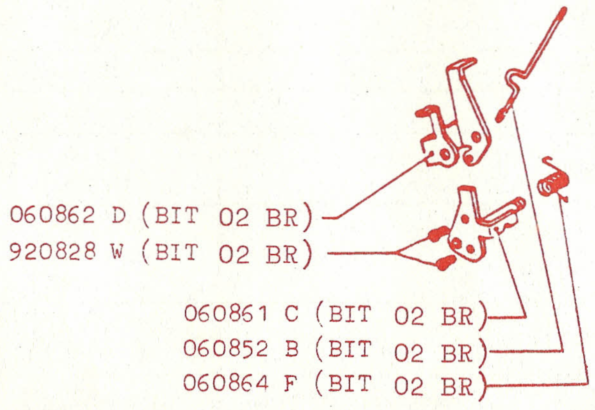

	Spaziatura Espacement Spacing Zwischenraum Espaciado Espaçamento	Segno distintivo Marque de référence Reference mark Erkennungszeichen Signo de referencia Sinal de referimento	Carrello / Wagen Chariot / Carro Carriage / Carro			
			13"	15"	18"	27"
*	mm 2,12 mm 4,23	12	065865 Z	065866 S	065867 T	065869 D
*	mm 2,54 mm 1,27 mm 5,08	10	061139 V	065666 H	065667 A	065669 L
*	mm 2,8 mm 1,4	28	065065 S	065066 T	065067 U	065069 E
*	mm 2,3	23	064965 U	064966 V	064967 W	064969 G
*	mm 2,6	26	064665 F	064666 G	064667 H	064669 K
*	mm 3,14 mm 1,57	π	065265 F	065266 G	065267 H	065269 K
**	mm 1,27	20	064399 D			
**	mm 1,4	14	064398 C			
**	mm 1,57	$\pi/2$	064397 T			
**	mm 2,12	12	064390 G (BIT 19 BR) ✗			
**	mm 2,3	23	064391 V			
**	mm 2,54	10	061138 U (BIT 19 BR) ✗			
**	mm 2,6	26	064394 Y			
**	mm 2,8	28	064392 W			
**	mm 3,14	π	064393 X			
**	mm 4,23	6	064396 S			
**	mm 5,08	50	064395 Z			

419.52.0 (05)

BIT 17 BR	L 98 1.390.289

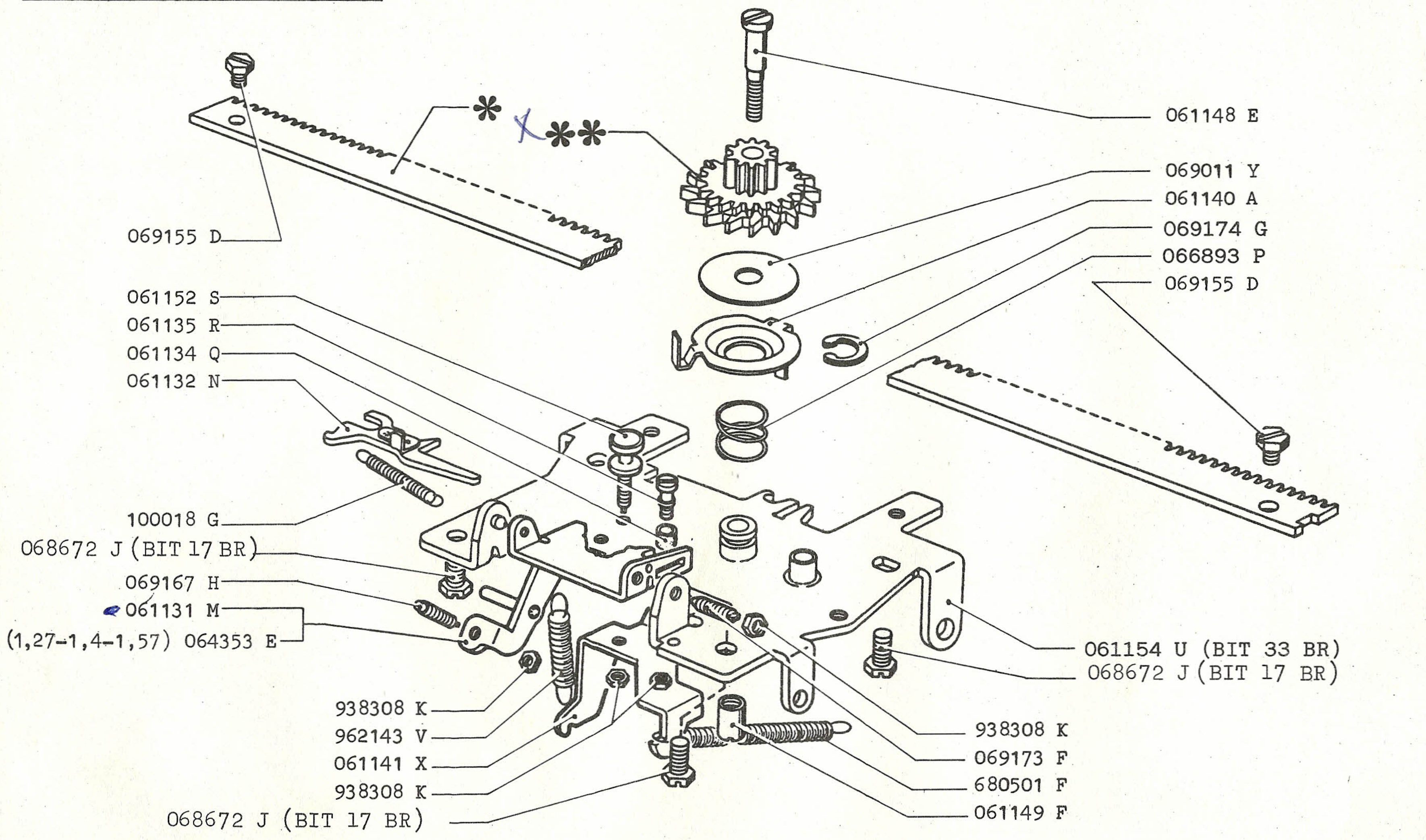

10 - 1987	SCAPPAMENTO - CREMAGLIERA ECHAPPEMENT - CREMAILLERE ESCAPEMENT - RACK	SCHALTUNG - ZAHNSTANGE ESCAPE - CREMALLERA	PAG. 21
419.52.0 05			

BIT 17 BR	L 98 1.390.289

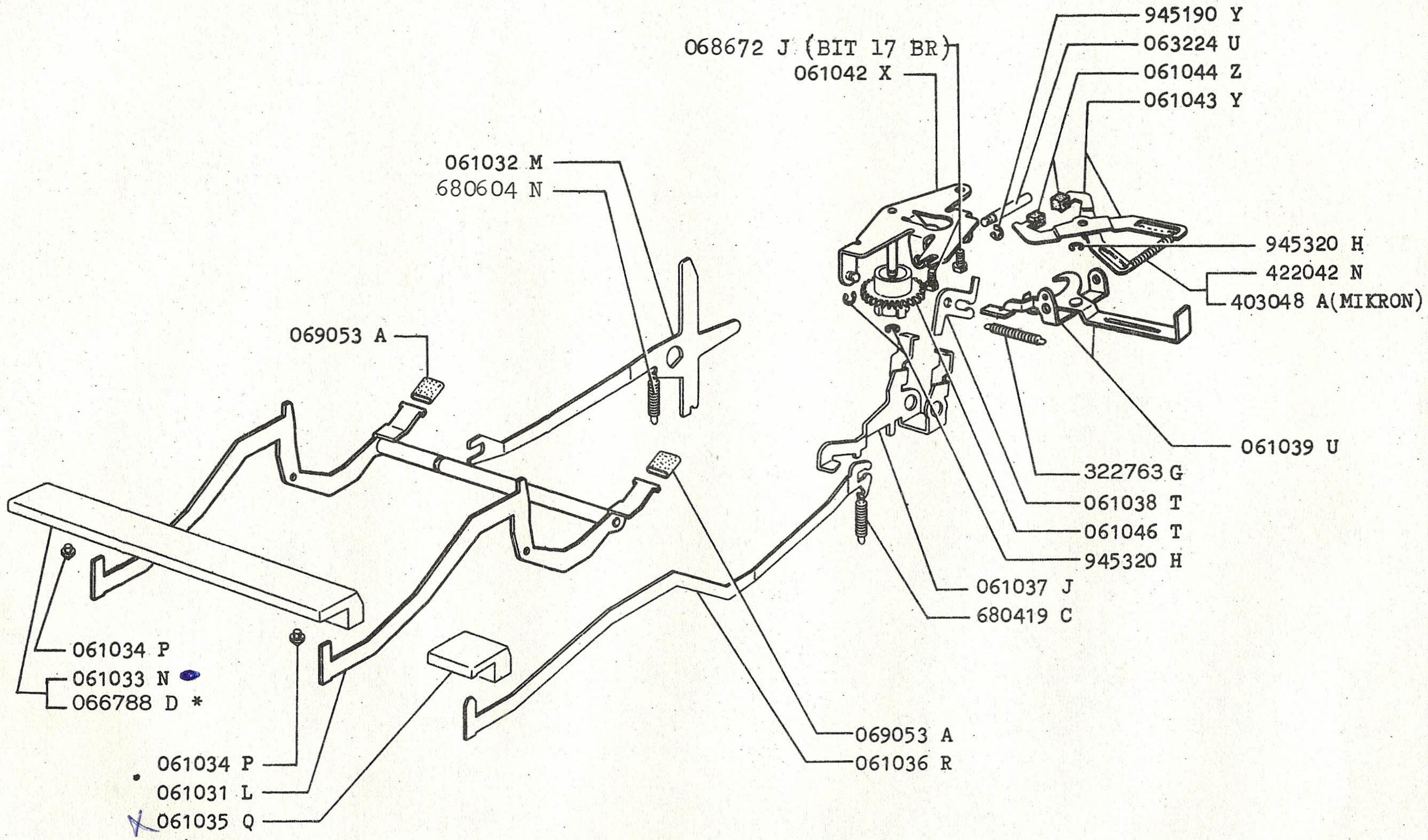

* U 298 / Hermes 298 / Linha profiss.

BIT 08 BR	L 98 1.232.403

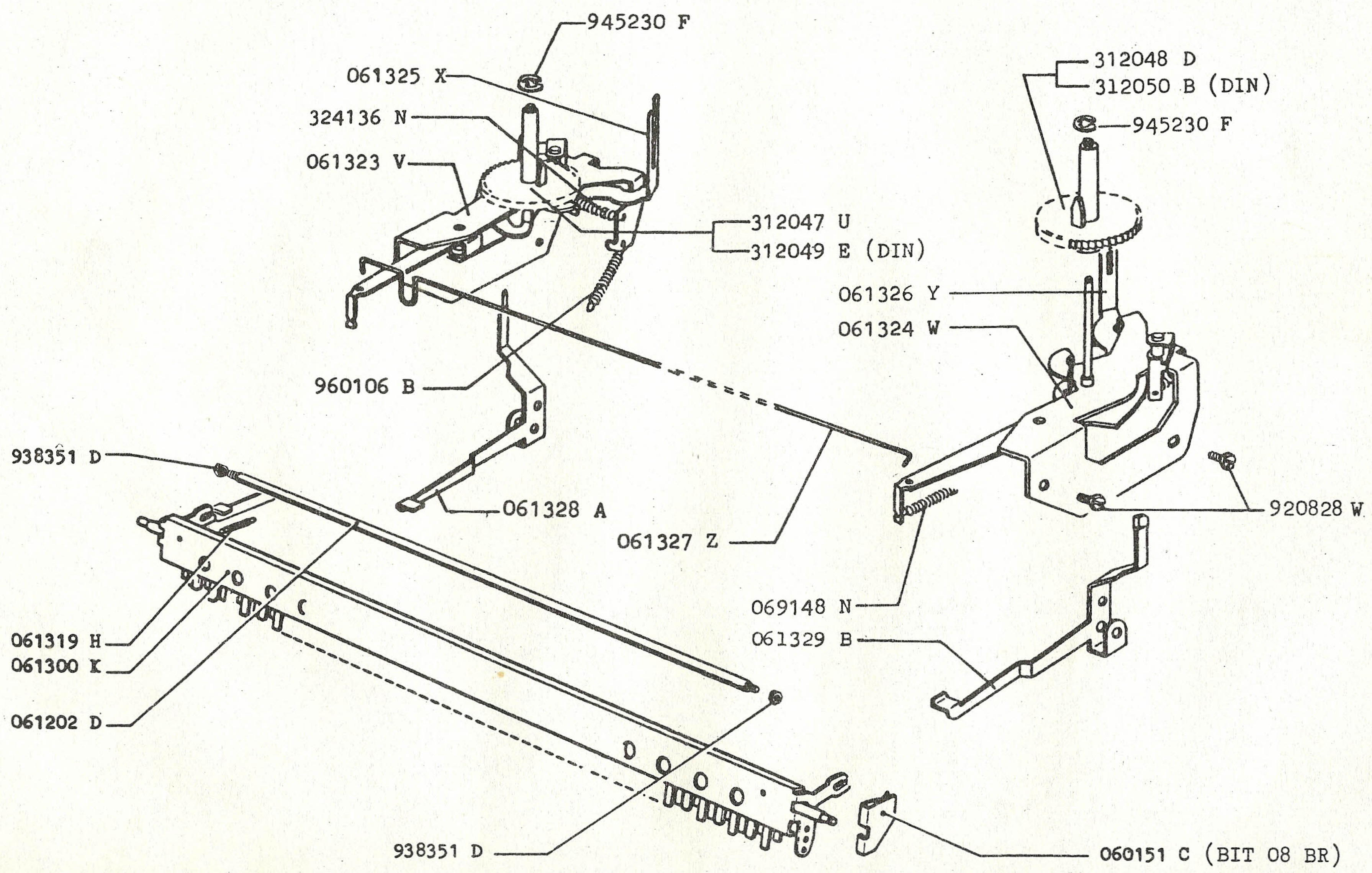

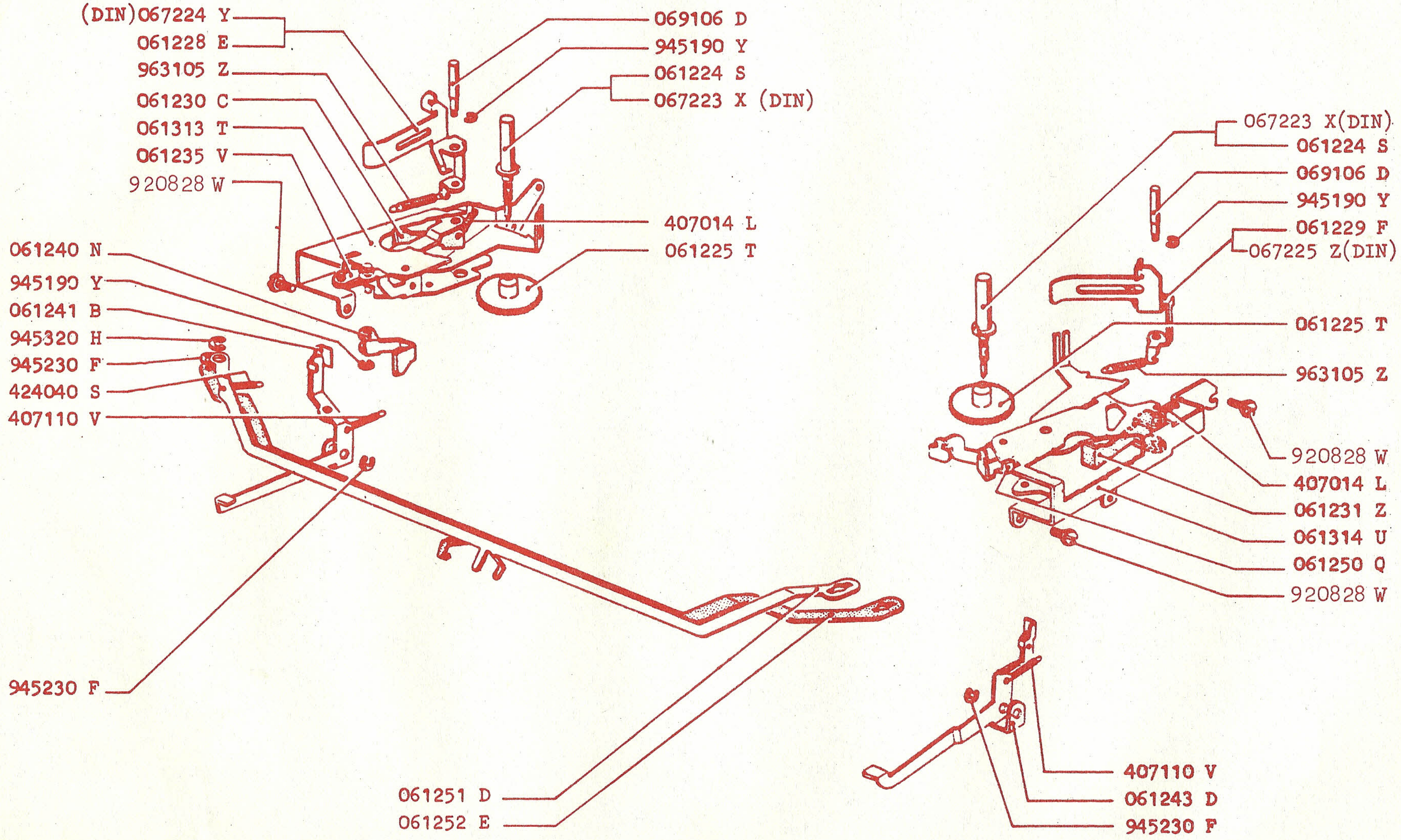

AVANZAMENTO E INVERSIONE NASTRO
AVANCEMENT ET INVERSION DU RUBAN
RIBBON DRIVE AND REVERSE

FARBBANDVORSCHUB UND UMKEHRUNG DER FARBBANDBEWEGUNG
AVANCE E INVERSION DE LA CINTA

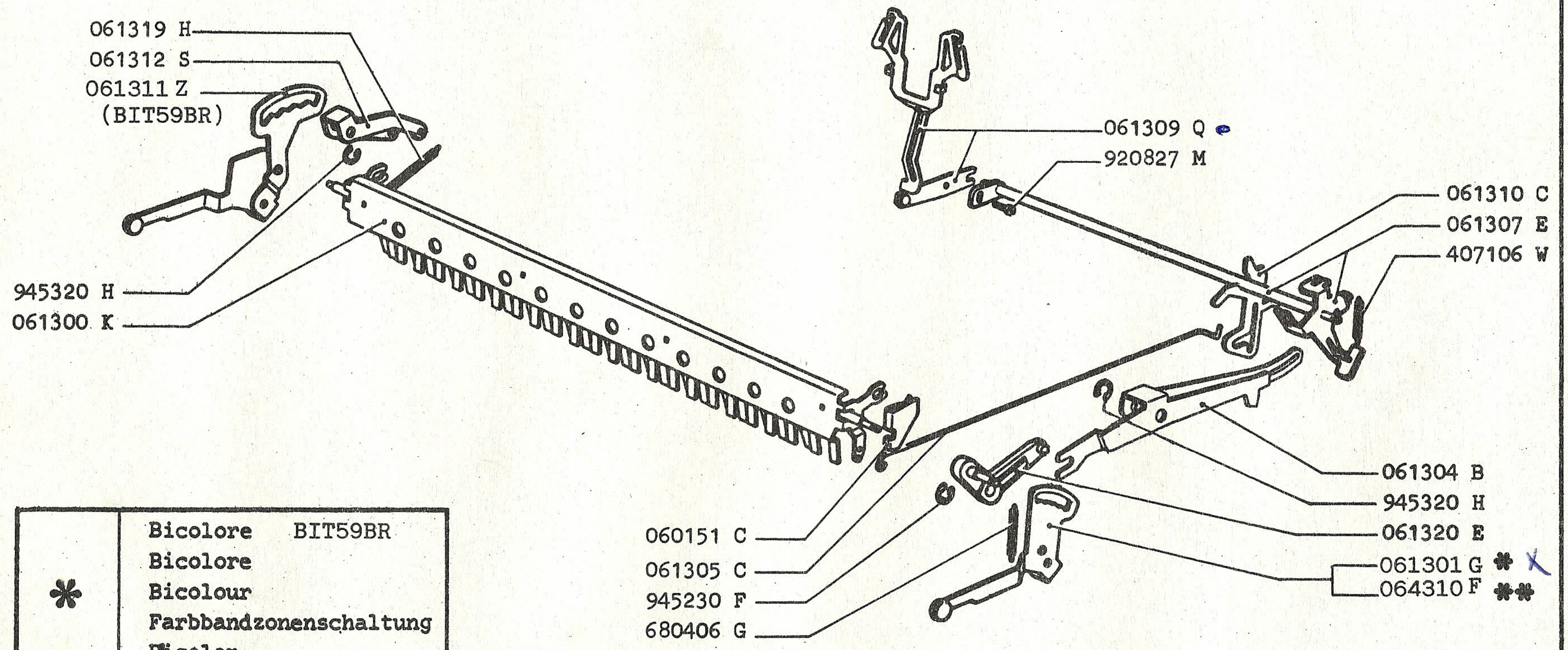

*	Bicolore BIT59BR Bicolore Bicolour Farbbandzonenschaltung Bicolor
**	Monocolore BIT59BR Monocolore One-colour Einfarbiges - Farbband Monocolor

10 - 1987	SOLLEVANASTRO - REGOLATOCCO SOULEVE RUBAN - REGLAGE DU TOUCHER RIBBON JUMPER - TOUCH TUNING CONTROL	FARBBANDHEBER - EINSTELLUNG DES ANSCHLAGES ELEVACINTA - REGULADOR DEL TOQUE
419.52.0 05		

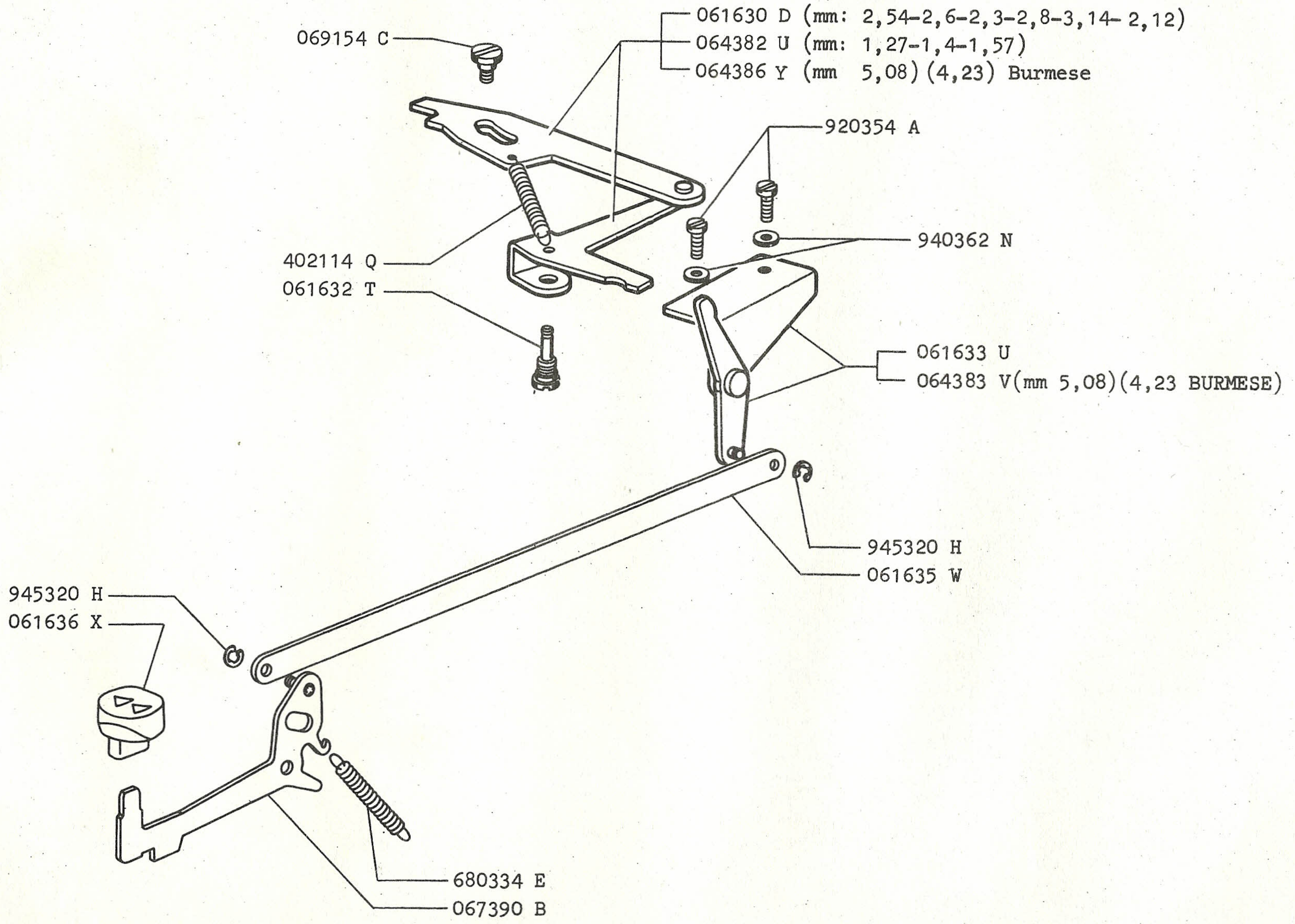

10 - 1987		RITORNO DI UN PASSO RAPPEL ARRIERE BACK SPACER	RUCKSTELLUNG UM EINEN SCHRITT RETROCESO DE UN ESPACIO	PAG. 29
419.52.0	05			

BIT 17 BR	L 98 1.390.289

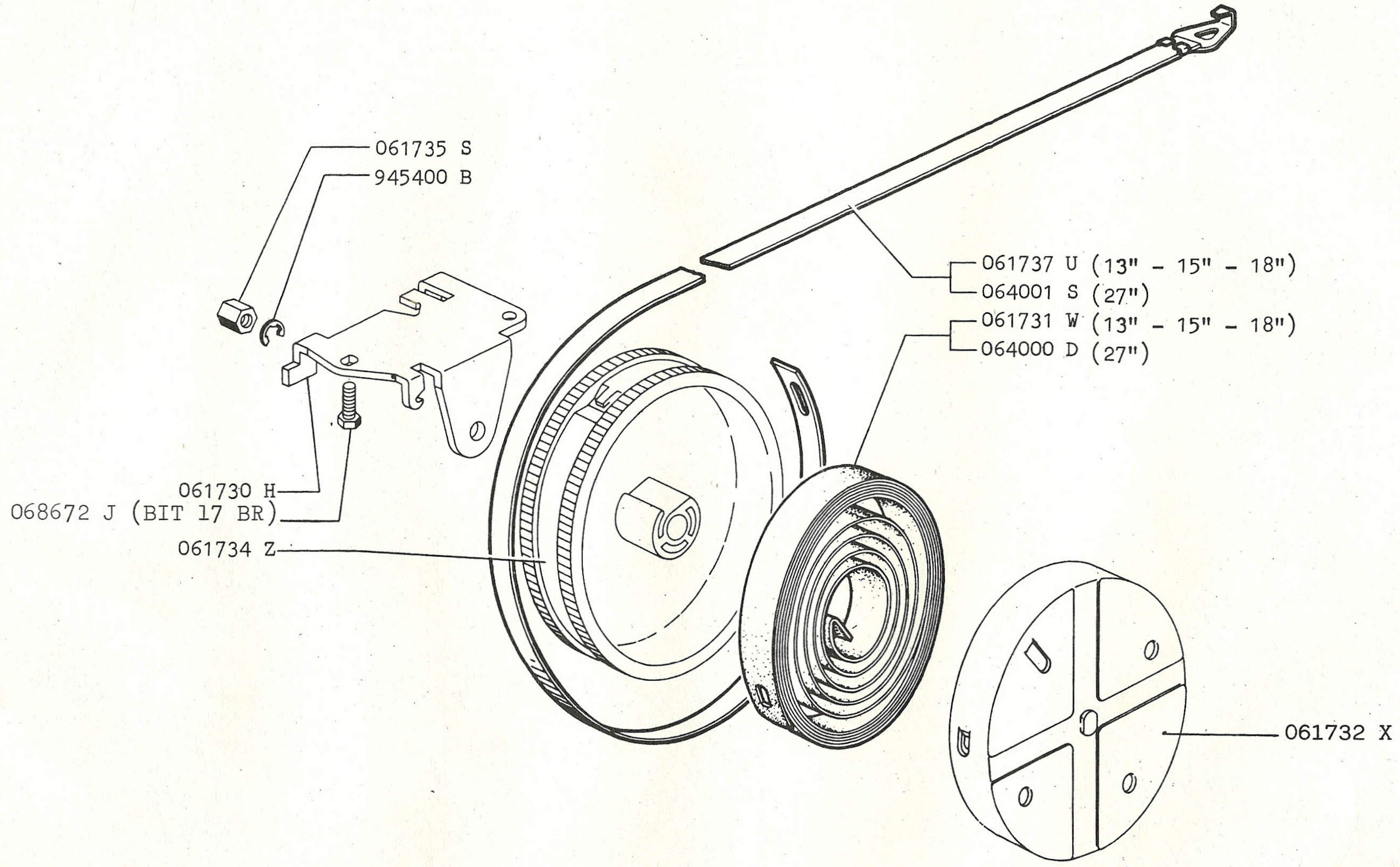

BIT 42 BR	1.858.004

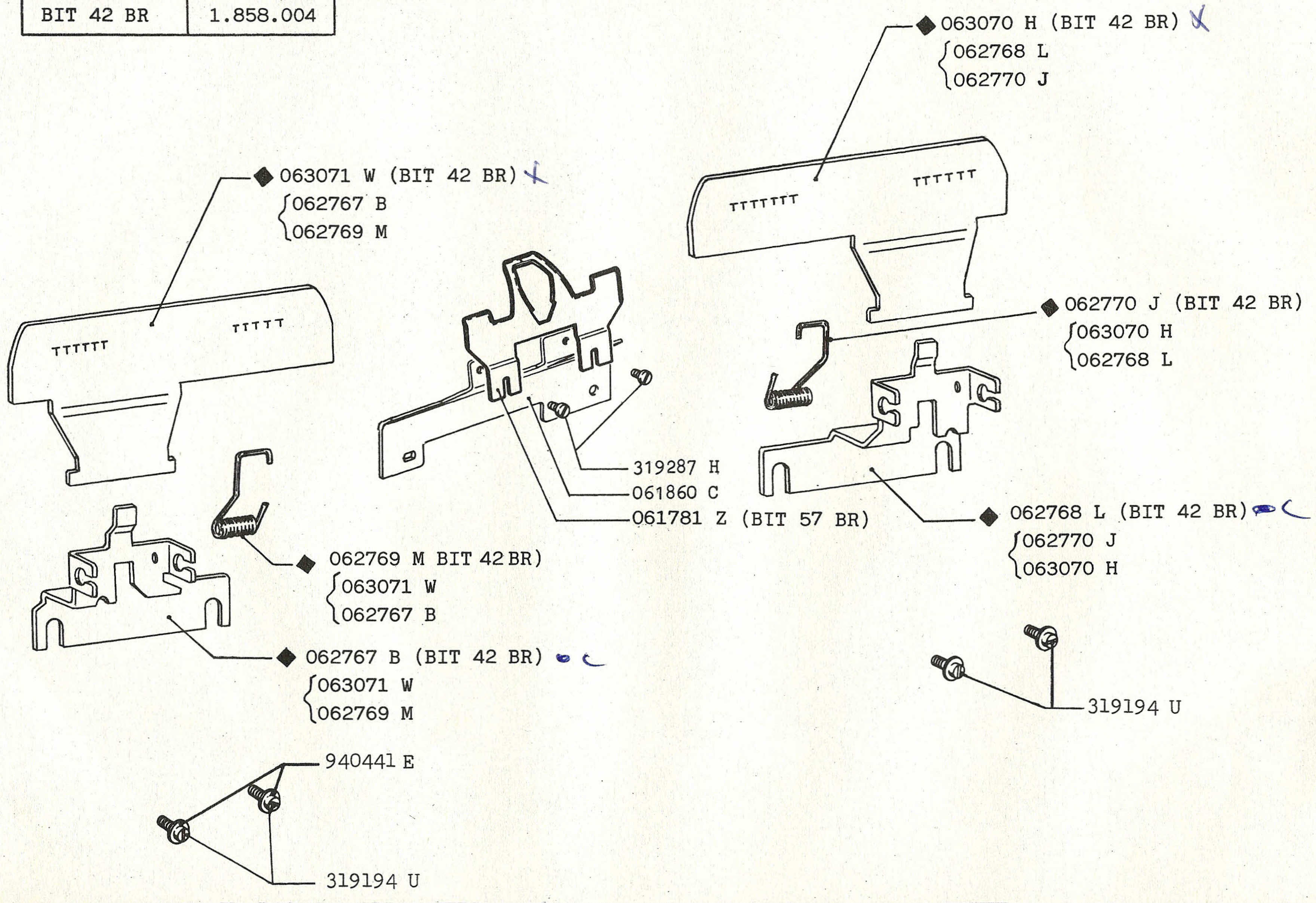

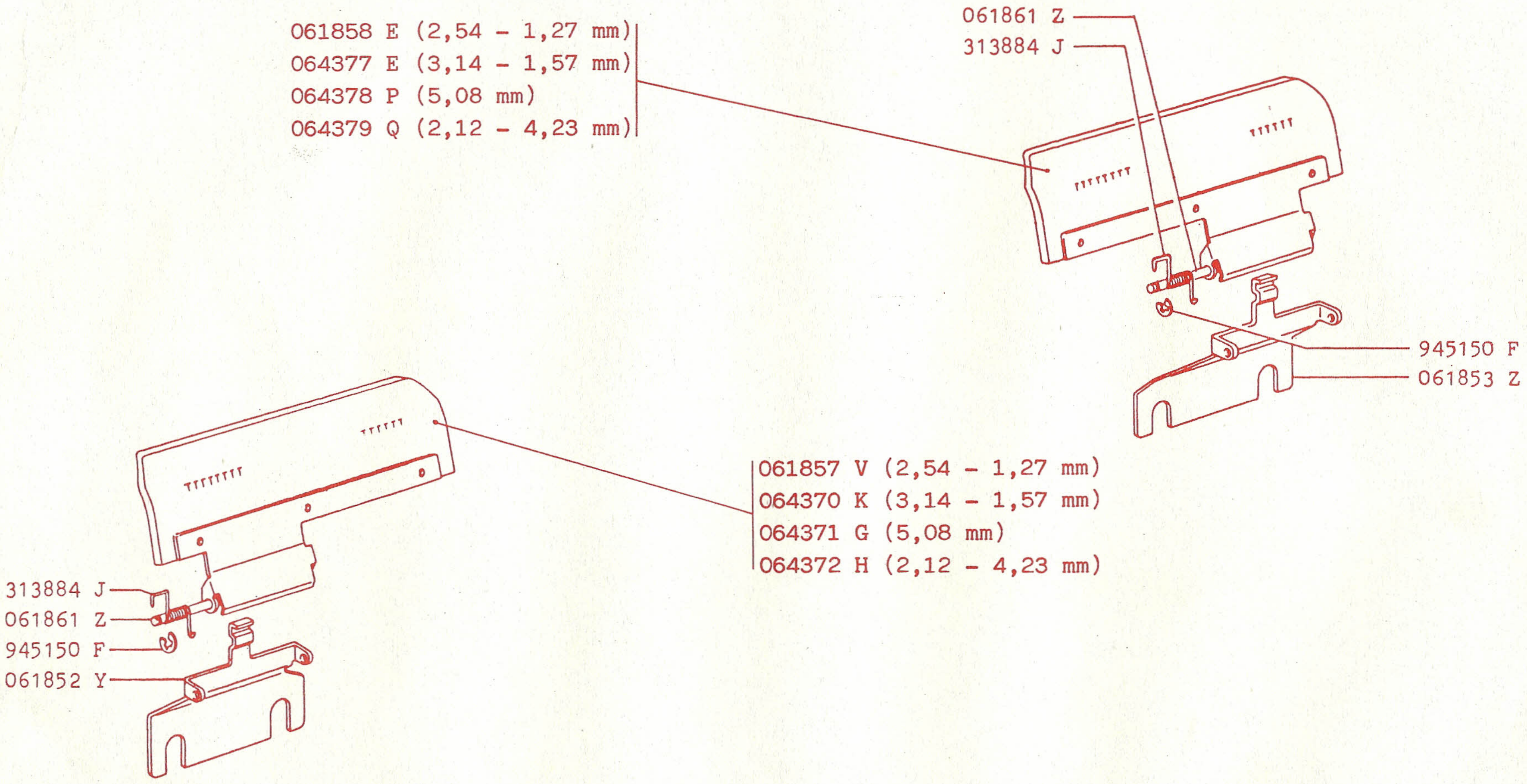

10 - 1987		GUIDACARTA ANTERIORI GUIDES PAPIER ANTERIEURS FRONT PAPER GUIDES	VORDERE PAPIERFÜHRUNGEN GUIAPAPEL ANTERIORES	PAG. 33a
419.52.0	05			

BIT 11 BR	L 98 1.329.443

BIT 15 BR	L 98 1.404.549

BIT 16 BR	L 98 1.404.549

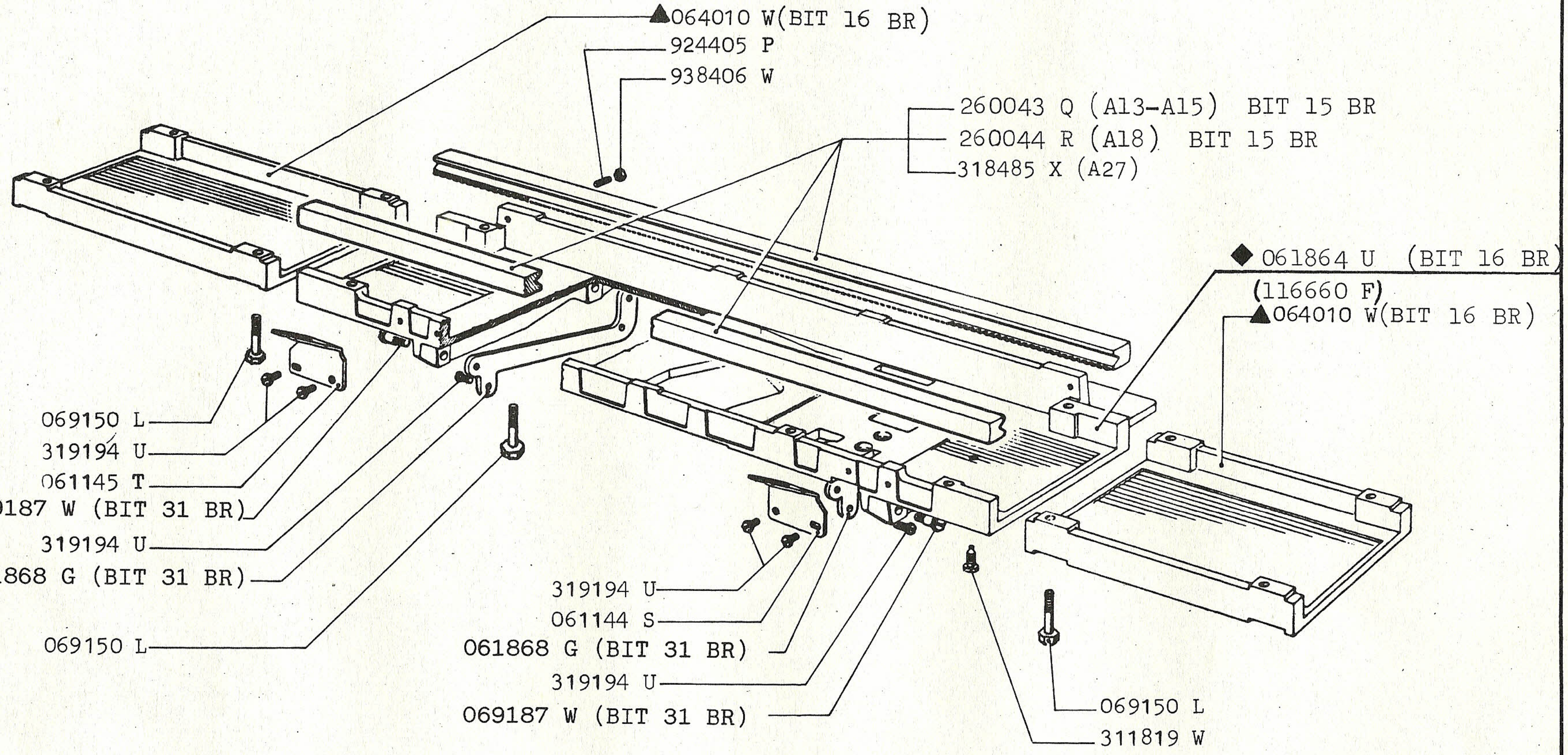

BIT 16 BR	L 98 1.404.549

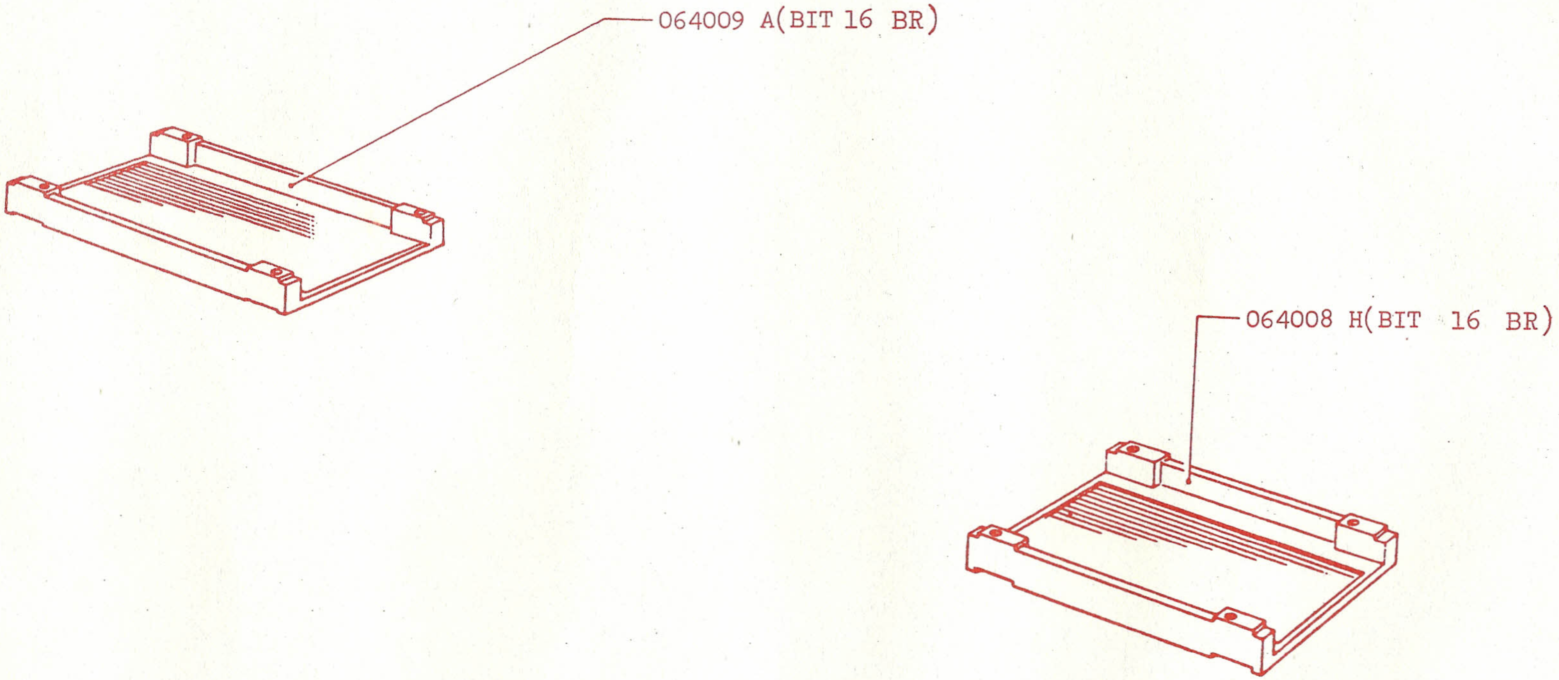

10 - 1987		GUIDA FISSA GUIDE FIXE OUTER CARRIAGE	FESTE FUHRUNG GUIA FIJA	PAG. 35a
419.52.0	05			

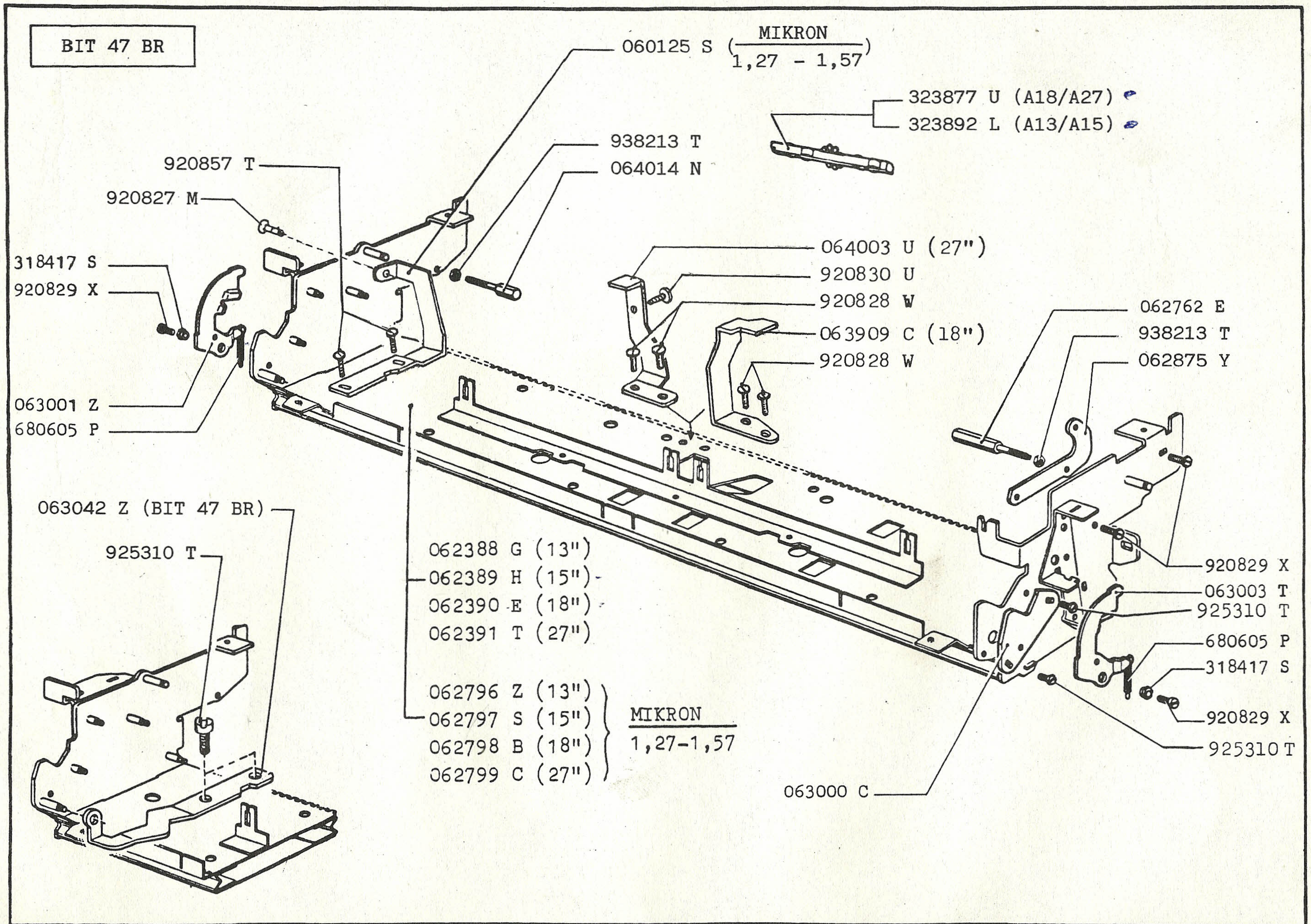
BIT 47 BR
060125 S (MIKRON 1,27 - 1,57)
323877 U (A18/A27)
323892 L (A13/A15)
938213 T
064014 N
920857 T
920827 M
318417 S
920829 X
063001 Z
680605 P
064003 U (27")
920830 U
920828 W
063909 C (18")
920828 W
062762 E
938213 T
062875 Y
063042 Z (BIT 47 BR)
925310 T
062388 G (13")
062389 H (15")
062390 E (18")
062391 T (27")
062796 Z (13")
062797 S (15")
062798 B (18")
062799 C (27")
MIKRON 1,27-1,57
920829 X
063003 T
925310 T
680605 P
318417 S
920829 X
925310 T
063000 C

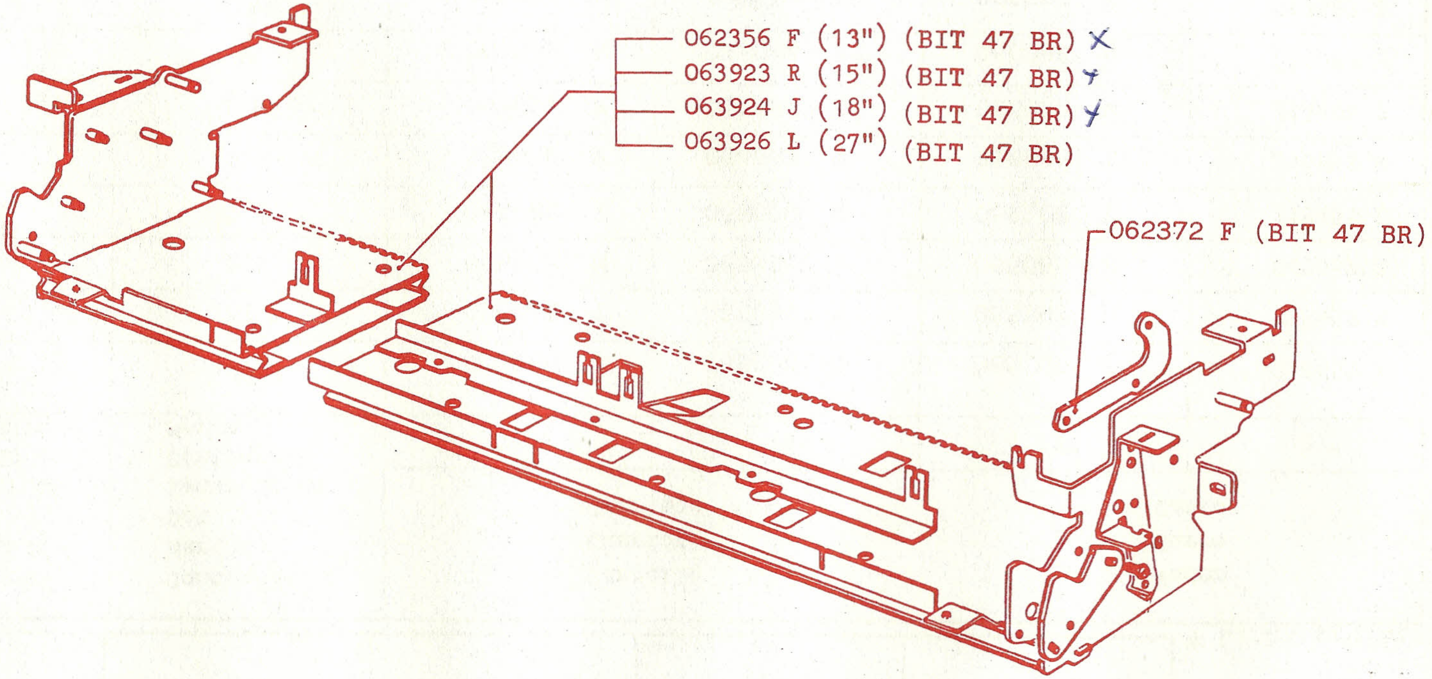

10 - 1987		GUIDA MOBILE GUIDE' MOBILE INNER CARRIAGE	BEWEGLICHE FUHRUNG GUIA MOVIL	PAG.
419.52.0	05			37a

	Carrello Chariot Carriage		Wagen Carro Carro	
	13"	15"	18"	27"
*	062363 E	063950 G	063951 V	063953 X
**	062366 H	063955 Z	063956 S	063958 C
***	062375 A	062376 B 067951 Z *	062377 C 067952 S *	062378 M

* Linha profissional

	Spaziatura Espacement Spacing Zwischenraum Espaciado Espaçamento	Contrassegno Marque Dot Kennzeichen Contraseña Marca	Carrello Chariot Carriage		Wagen Carro Carro	
			13"	15"	18"	27"
**** (BIT67BR)	mm 2,12	1/12"	065088 S	065094 Q	065100 F	318650 X
	mm 2,54 - 1,27	1/10"	065089 T	065095 R	065101 U	318652 M
	mm 2,8 - 1,4	2,8	065083 M	065084 N	065085 P	065087 R
	mm 2,3	2,3	065090 Y	065096 J	065102 V	318651 L
	mm 2,6	2,6	318640 V	064684 T	318643 L	318653 N
	mm 3,14 - 1,57	3,14	065091 M	065097 K	065103 W	318654 P
	mm 4,23	42	066083 N	066084 P	066085 Q	066087 J
	mm 5,08	5,08	065583 P	065584 Q	065585 R	065587 K

BIT 38 BR	1.726.261

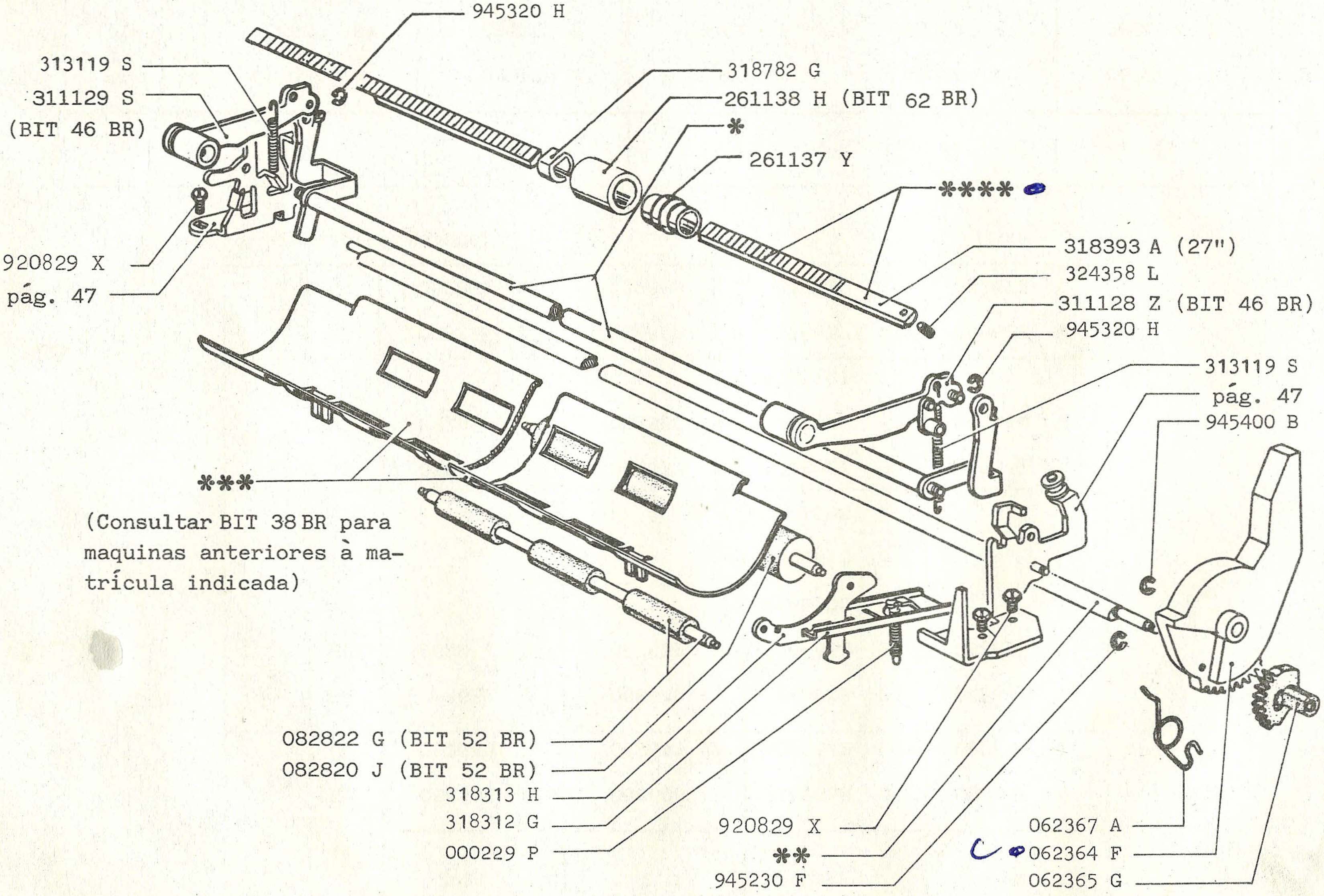

(Consultar BIT 38 BR para maquinas anteriores à matrícula indicada)

*

		2,117	2,3	2,54	3,14
A 13	N3	068605 Q	068606 R	068635 D	068636 E
	N7	062840 F	062841 W	062842 X	062845 S
A 15	N3	068638 Q	068640 W	068648 S	068649 T
	N7	062851 Y	062852 Z	062853 S	062856 V
				*183100 T	
	azul	–	–	40001618 Y	–
	verde	–	–	40001586 G	–
A 18	N3	068652 N	068637 P	068661 P	068662 Q
	N7	062859 G	062860 D	062861 S	062864 V
				*183101 Q	
A 27	N3	068665 K	068666 L	068667 M	068668 W
	N7	062867 Y	062868 H	062869 A	062872 V

* Linha profissional

COR	1	2	3	4	5	
N7	063054 V	063047 W	063045 U	063046 V	063048 F	BIT 47 BR
N3	116660 F*	068678 Y	063004 U	063002 S	068677 P	
azul	40001627 R	40001623 H	40001620 L	40001619 S	40001622 F	BIT 70 BR
verde	40001593 W	40001588 V	40001585 U	40001584 B	40001587 A	BIT 60 BR

* Hermes 45

BIT 16 BR	L 98 1.404.549

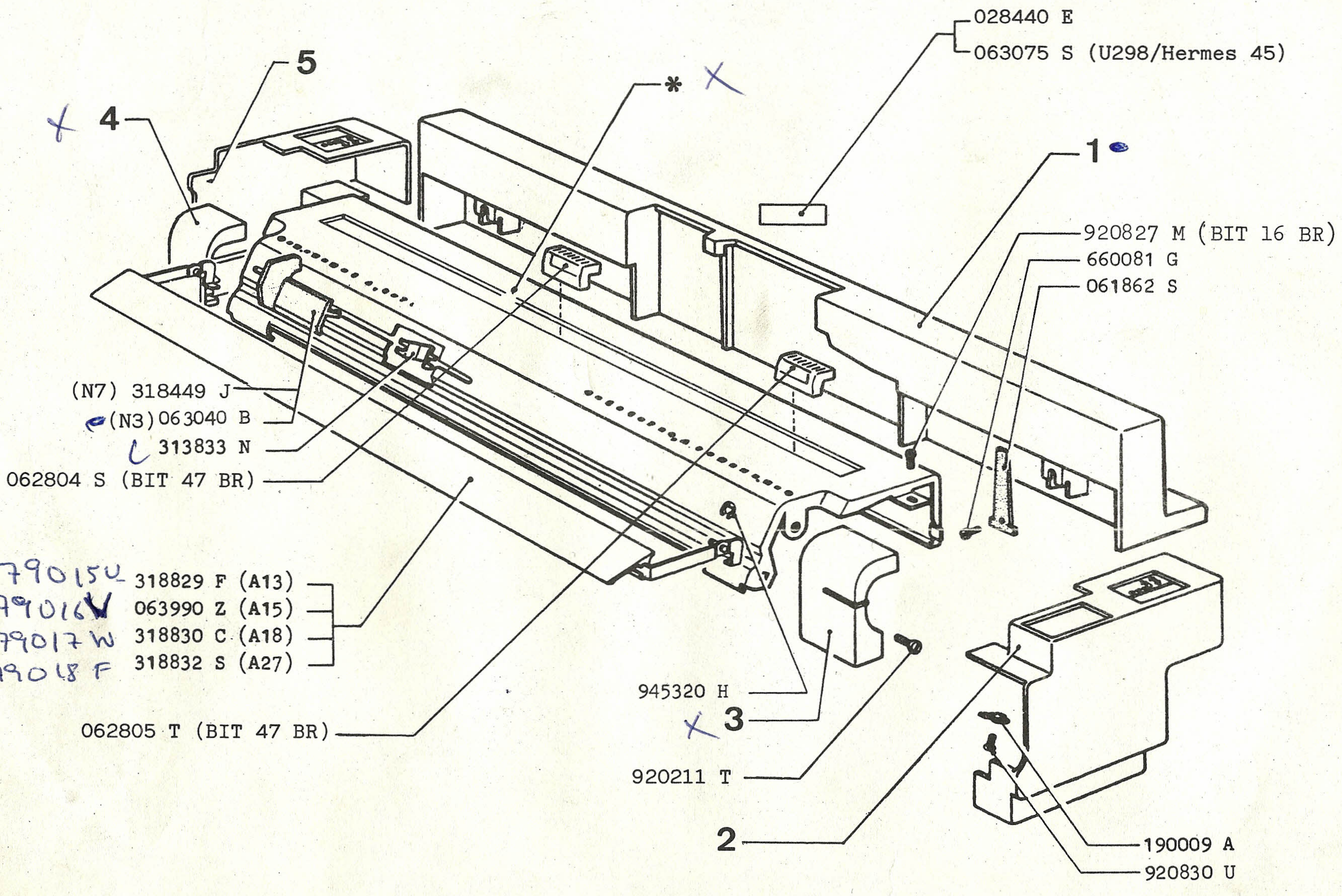

10-1987	COPERTURA GUIDA MOBILE COUVERTURE GUIDE MOBILE INNER CARRIAGE COVER	ABDECKUNG DER BEWEGLICHEN FUHRUNG TAPA DE LA GUIA MOVIL	PAG. 41
419.52.0 · 05			

BIT 16 BR	L 98 1.404.549
BIT 47 BR	

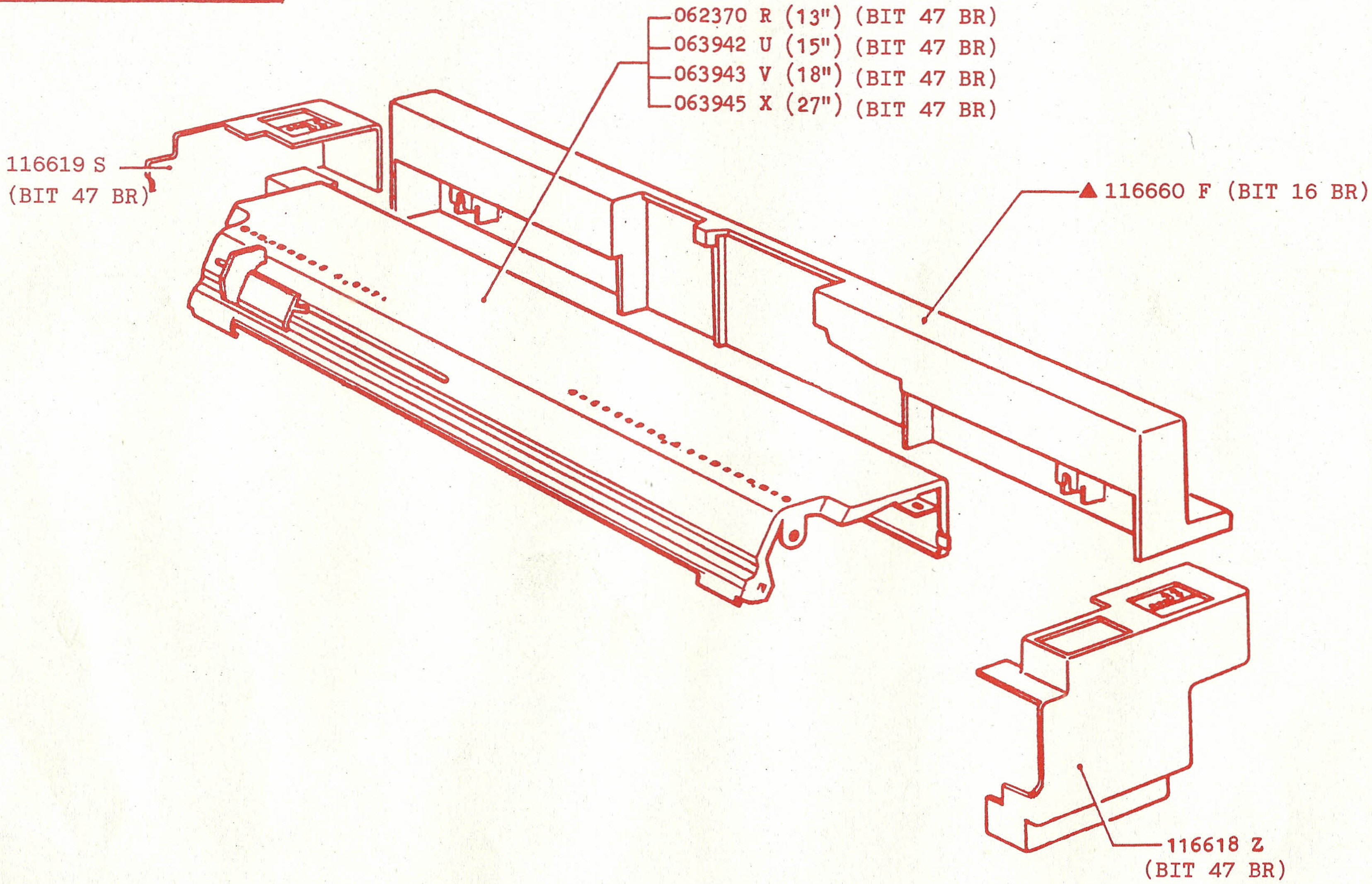

COPERTURA GUIDA MOBILE
COUVERTURE GUIDE MOBILE
INNER CARRIAGE COVER

ABDECKUNG DER BEWEGLICHEN FUHRUNG
TAPA DE LA GUIA MOVIL

BIT 16 BR	L 98 1.404.549

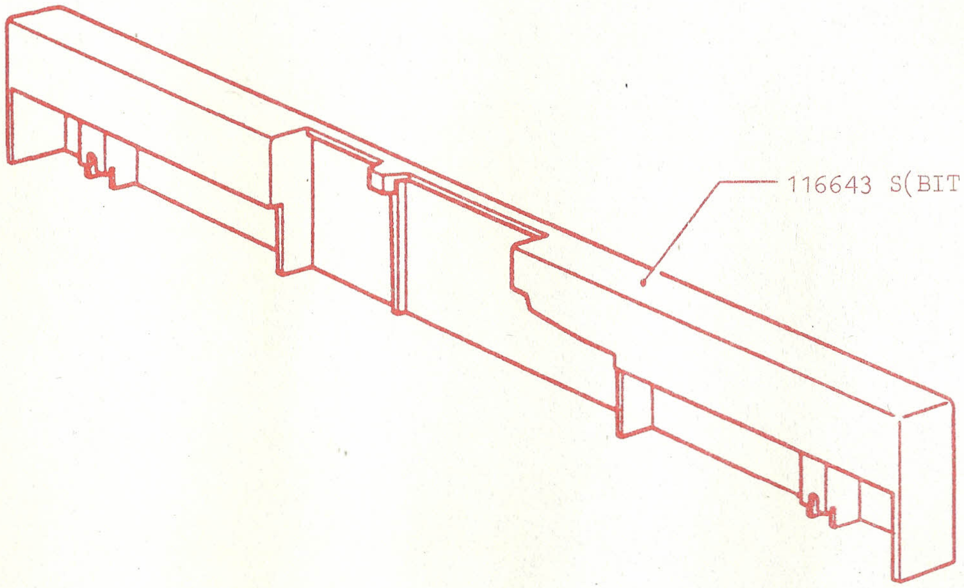

10 - 1987		COPERTURA GUIDA MOBILE COUVERTURE GUIDE MOBILE INNER CARRIAGE COVER	ABDECKUNG DER BEWEGLICHEN FUHRUNG TAPA DE LA GUIA MOVIL	PAG. 41b
419.52.0	05			

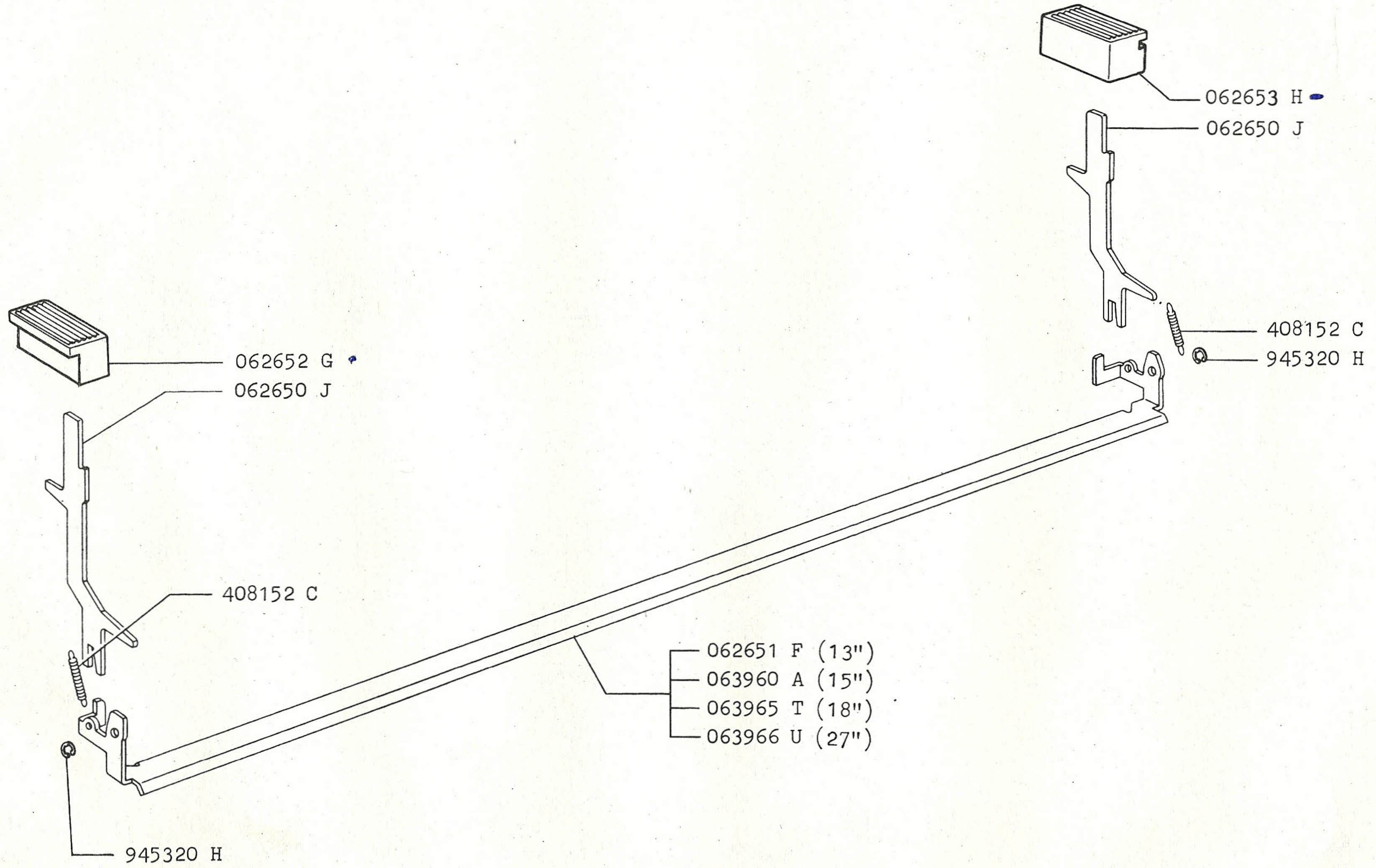

10 - 1987	LIBERA CARRELLO LIBERATION DU CHARIOT CARRIAGE RELEASE	WAGENAUSLOSUNG SUELTACARRO	PAG. 43
419.52.0 05			

BIT 17 BR	L 98 1.390.289

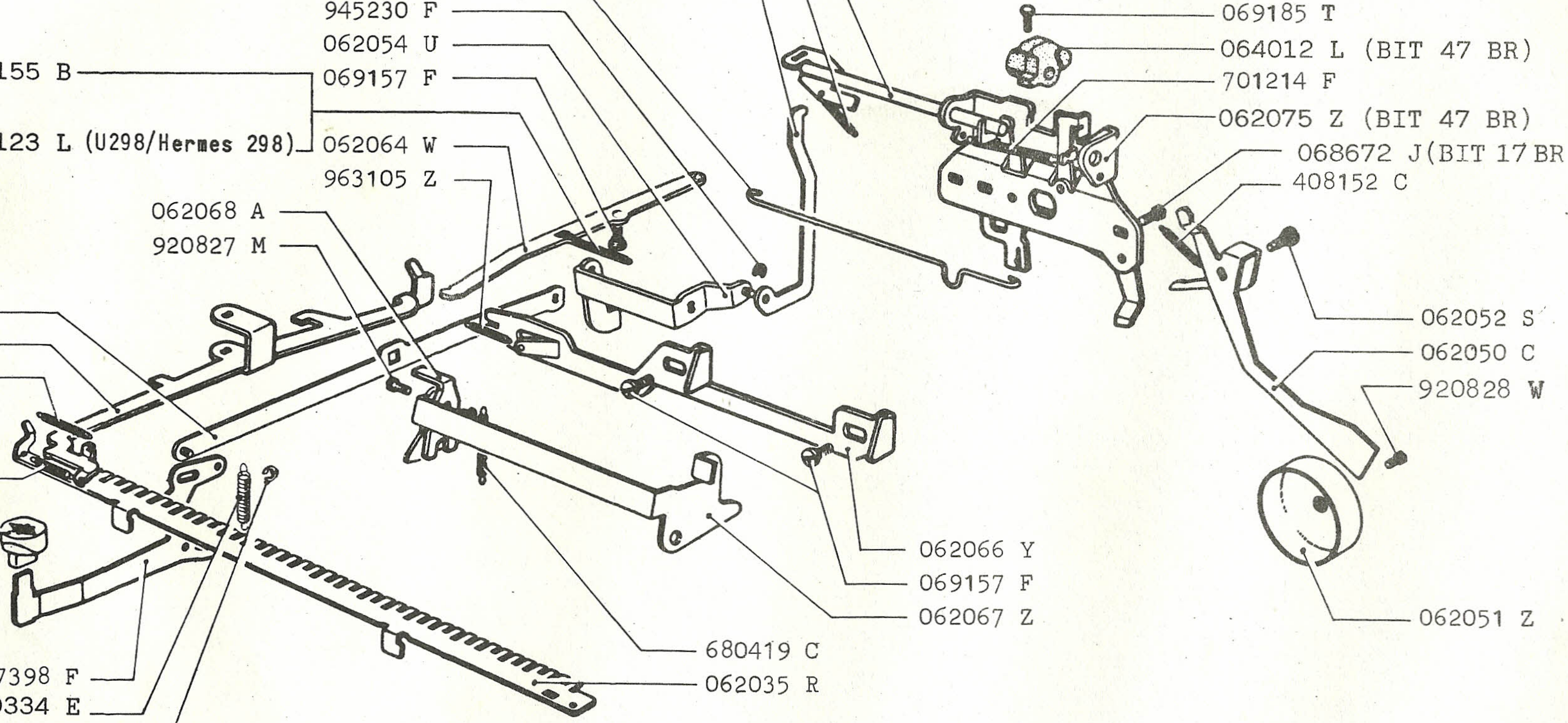

* U 198/ U 298/ Hermes 298

BIT 47 BR

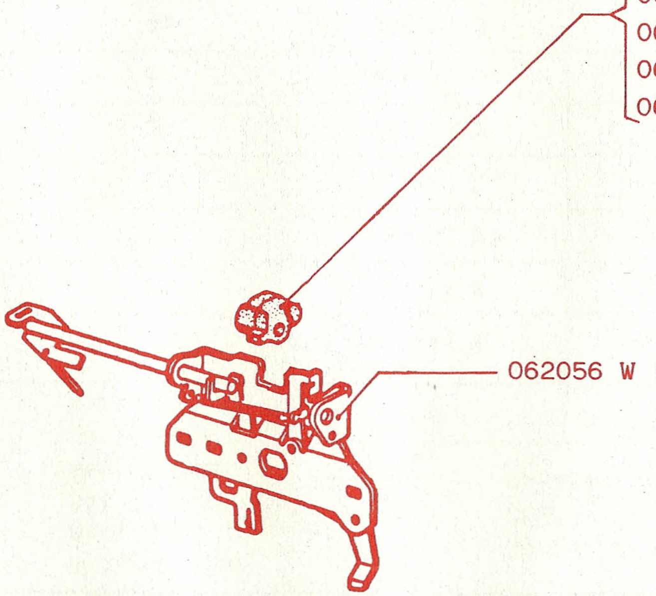
064358 K (1,27 - 1,4 - 1,57 mm)
064406 V (2,12 mm)
064405 U (2,3 mm)
064356 H (2,6 mm)
064357 A (2,8 - 4,23 mm)
062059 H (3,14 - 2,54 - 5,08 mm)
062056 W (BIT 47 BR)

	Spaziatura Espacement Spacing Zwischenraum Espaciado Espaçamento	Contrassegno Marque Dot Kennzeichen Contraseña Marca	Carrello Chariot Carriage		Wagen Carro Carro	
			13"	15"	18"	27"
*	mm 2,12	12	065871 X	065872 Y	065873 Z	065875 T
	mm 2,3	23	064971 S	064972 T	064973 U	064975 W
	mm 2,54 - 1,27	10	062750 N	065672 F	065673 G	065675 A
	mm 2,6	26	064671 D	064672 E	064673 F	064675 H
	mm 2,8 - 1,4	28	065071 Y	065072 Z	065073 S	065075 U
	mm 3,14 - 1,57	π	065271 D	065272 E	065273 F	065275 H
	mm 4,23	42	066071 Z	066072 S	066073 T	066075 V
	mm 5,08	50	065571 S	065572 T	065573 U	065575 W

BIT 47 BR

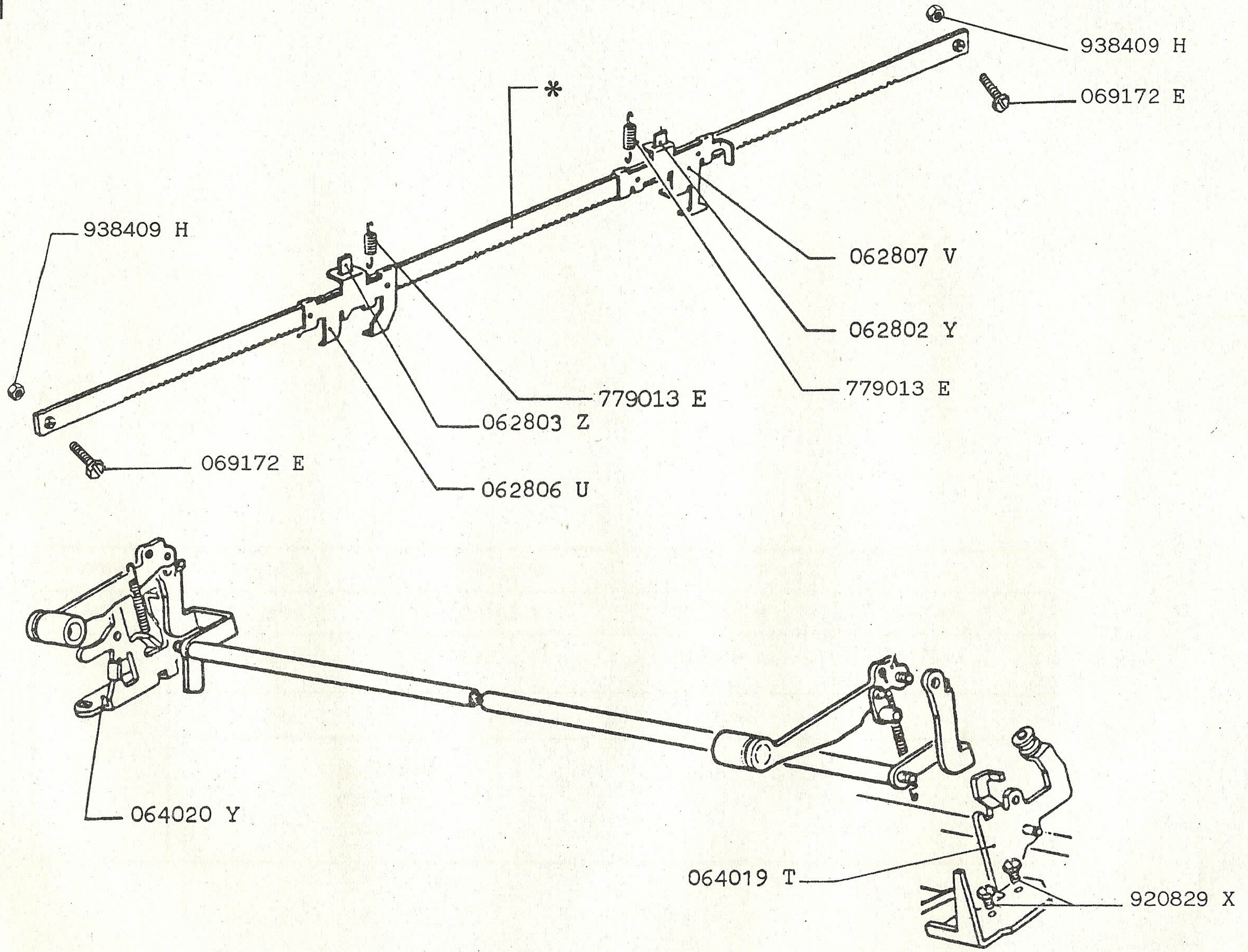

10 - 1987		MARGINATORI MARGEURS MARGIN STOPS	RANDSTELLER MARGINADORES	PAG. 47
419.52.0	05			

	Carrello Chariot Carriage		Wagen Carro Carro	
	13"	15"	18"	27"
*	062756 G	063974 U	063975 V	063977 X
**	063704 E	063705 F	063706 G	063707 H
***	062755 F	063970 C	063971 Z	062755 F

BIT 47 BR

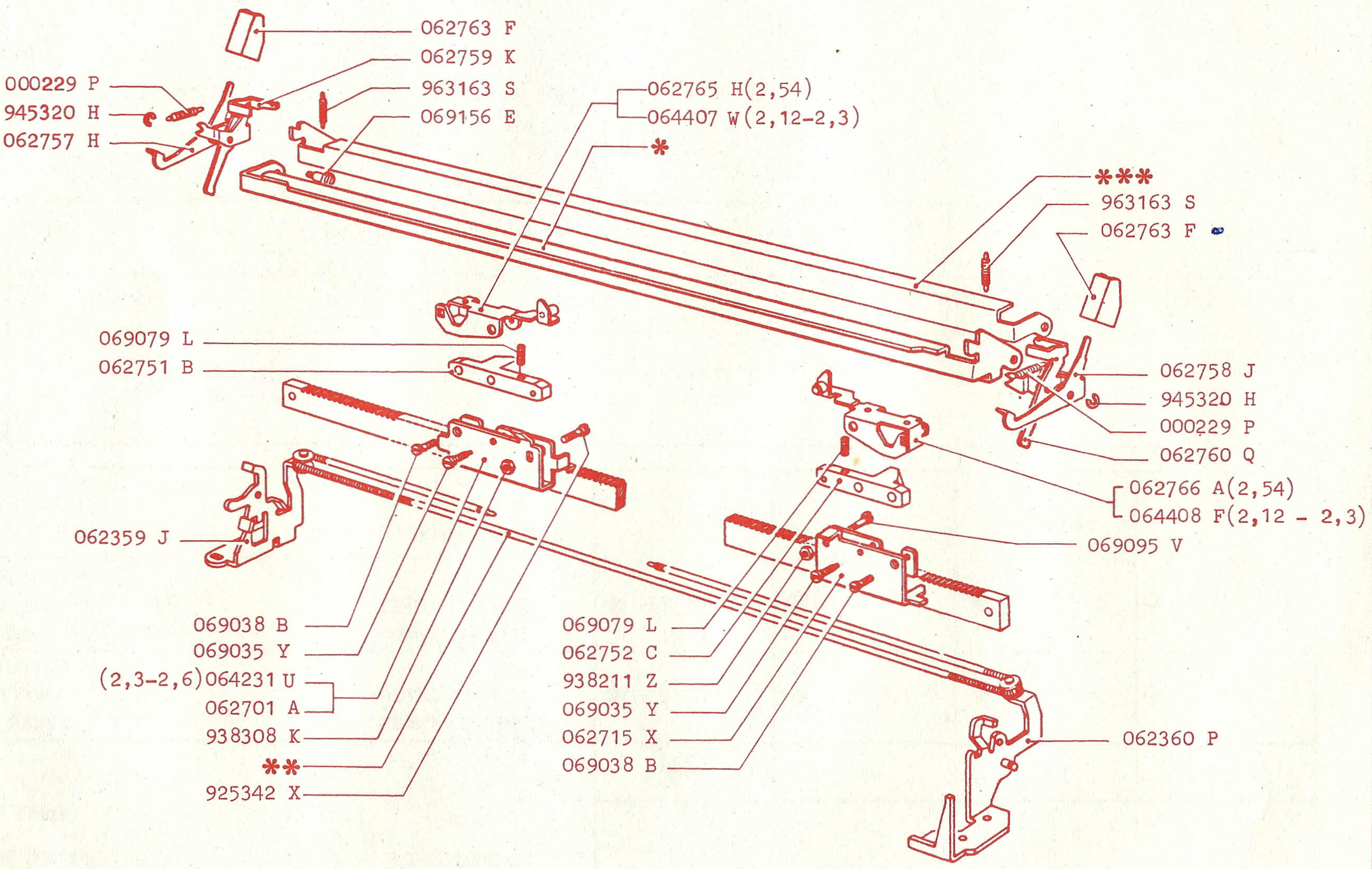

062763 F
062759 K
963163 S
069156 E
000229 P
945320 H
062757 H
062765 H(2,54)
064407 W(2,12-2,3)
*
***
963163 S
062763 F
069079 L
062751 B
062758 J
945320 H
000229 P
062760 Q
062766 A(2,54)
064408 F(2,12 - 2,3)
069095 V
062359 J
069038 B
069035 Y
(2,3-2,6)064231 U
062701 A
938308 K
**
925342 X
069079 L
062752 C
938211 Z
069035 Y
062715 X
069038 B
062360 P

BIT 18 BR	L 98 1.406.733	*			
RULLO GOMMA ROULEAU CAOTCHOUC PLATEN TUBBER	PAPIERWALZE GUMMI RODILLO CAUCHO	CARRELLO CHARIOT CARRIAGE WAGEN CARRO			
		13"	15"	18"	27"
RULLO NORMALE ROULEAU NORMAL NORMAL PLATEN	NORMALE PAPIERWALZE RODILLO NORMAL	◆068614 G	◆068615 H	◆068616 A	◆068617 B
RULLO DURO (contrassegno bianco) ROULEAU DUR (marque blanche) HARDENED PLATEN (white dot)	HARTE PAPIERWALZE RODILLO ENDURECIDO	◆068619 M	◆068618 L	◆068620 J	◆068621 F
RULLO EBANIZZATO ROULEAU EBENIZE EBONIZED PLATEN	EBANARTIGE PAPIERWALZE RODILLO EBANIZADO	318787 D		318788 N	318790 L

**	Interlinea Interligne		Line spacing Zeilenschaltung		Interlineación Entrelinha	
	Normale	Zurigo	Inglese	Ruys	Ruys America	Interlinea 2
	313701 A	313702 B	313703 C	313704 D	313704 D	313705 E

419.52.0 (05)

◆ requisitar juntamente com 068612 E (BIT 18 BR) - Linea 98
Underwood 198 - BIT 14 BR

BIT 18 BR	L 98 1.406.733

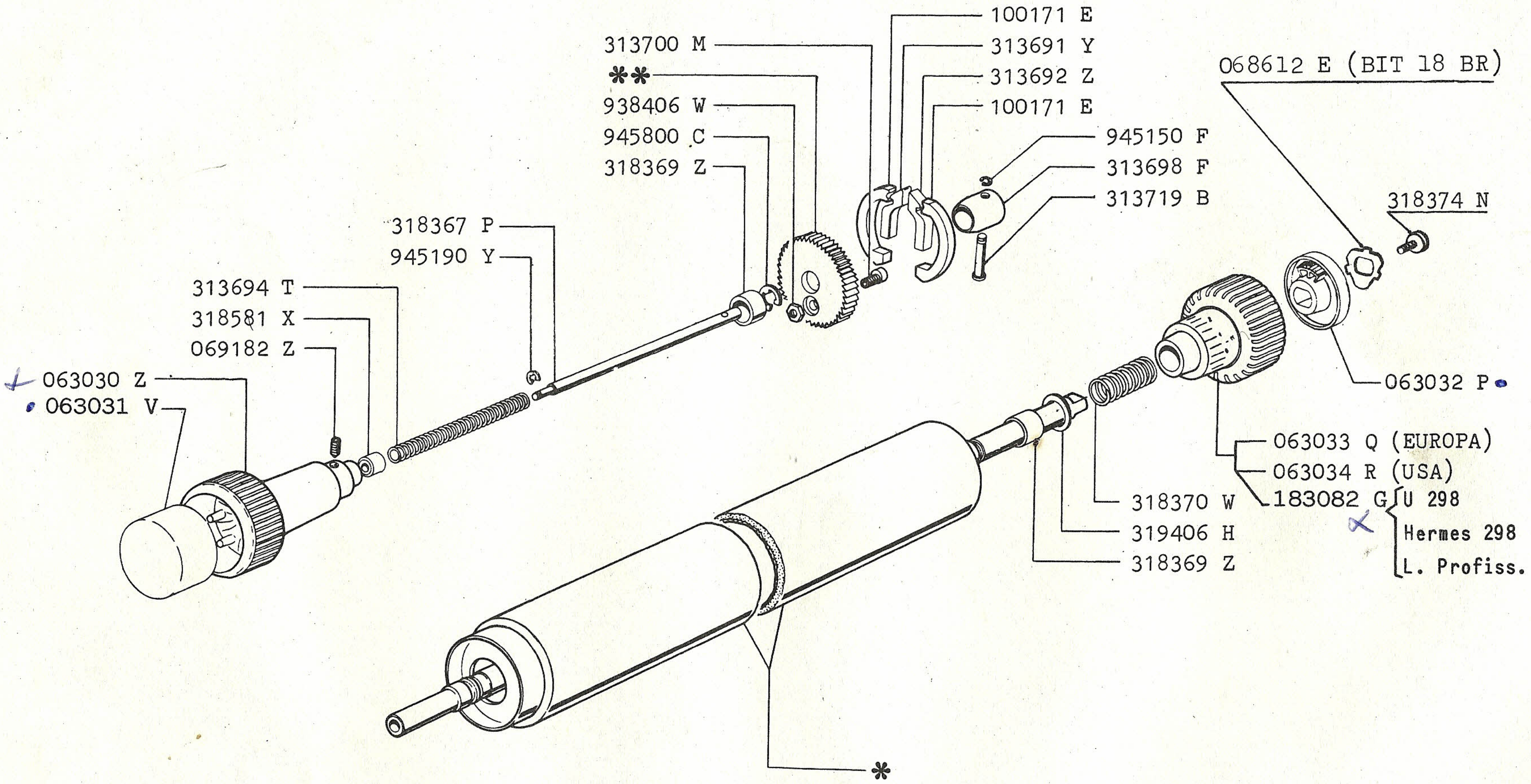

BIT 18 BR	L 98 1.406.733

*

Rolo de borracha	Carro			
	13"	15"	18"	27"
Rolo normal	063029 U	063937 P	063938 Y	063940 E
Rolo duro	318719 Q	069907 H	318720 M	318722 B

	Interlinea Interligne		Line spacing Zeilenschaltung		Interlineación Entrelinha	
	Normale	Zurigo	Inglese	Ruys	Ruys America	Interlinea 2
*	063019 S	063555 Y	063553 W	063551 U	063559 C	063557 S
**	313701 A	313702 B	313703 C	313704 D	313704 D	313705 E
***	063008 G	063008 G	063550 F	063561 W	063561 W	063561 W

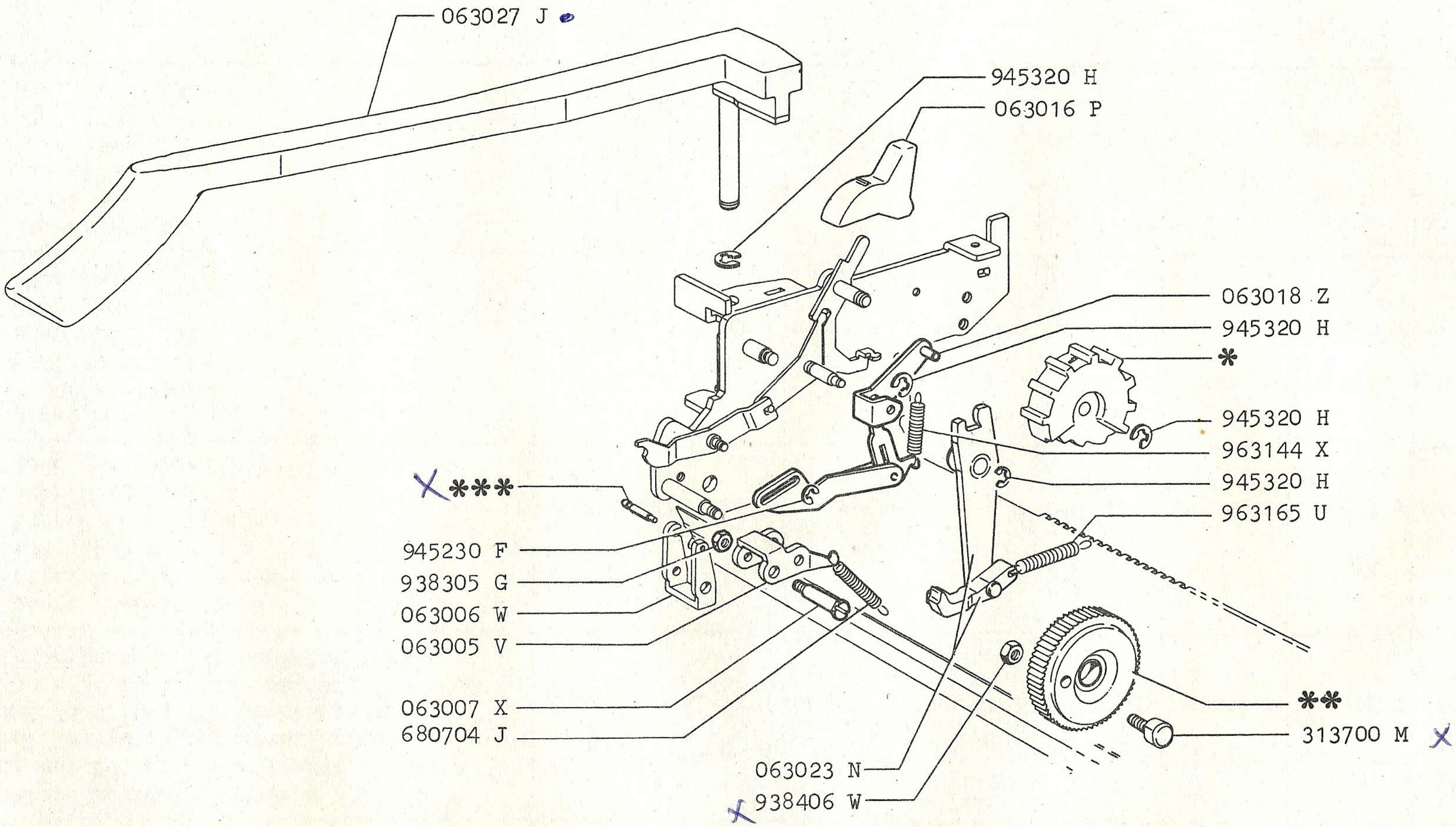

10 - 1987

419. 52. 0 | 05

INTERLINEA
INTERLIGNE
LINE SPACING

ZEILENSCHALTUNG
INTERLINEACION

	Tabulatore Decimale, Finn. - Burmese Tabulateur Décimal, Finn. et Burmaise Decimal, Finn. and Burmese tabulator Dezimal, Finn. und Burmesischer Tabulator Tabulador Decimal, Finlandia y Birmania Tabulador Decimal, Finlândia e Birmania	1 063238 A	10 063239 B	100 063240 Q	1000 063241 D	10000 063242 E	100000 063243 F	1000000 063244 G	10000000 063245 H
	Tabulatore Decimale per Gran Bretagna Tabulateur Décimal pour Grande Bretagne Decimal Tabulator for Great Britain Dezimal Tabulator für Grossbritannien Tabulador Decimal para Gran Bretaña Tabulador Decimal para Grã-Bretanha	$\frac{1}{2}$ 063495 M	1 p 063497 P	10 p 063499 Z	£ 1 063461 S	£ 10 063463 U	£ 100 063465 W	£ 1000 063467 Y	£ 10000 063469 A
*	Tabulatore Gran Bretagna Tabulateur Grande Bretagne Sterling tabulator Tabulator Grossbritannien Tabulador Gran Bretaña Tabulador Grâ-Bretanha	1 d 063473 W	10 d 063475 Y	1/- 063457 W	10/- 063459 G	£ 1 063461 S	£ 10 063463 U	£ 100 063465 W	£ 1000 063467 Y
	Tabulatore Punto Tabulateur avec point Full-stop tabulator Tabulator mit Punkt Tabulador punto Tabulador ponto	. 10 063477 S	1 063238 A	10 063239 B	100 063240 Q	1000 063241 D	10000 063242 E	100000 063243 F	1000000 063244 G
	Tabulatore USA-CANADA' Tabulateur USA-CANADA' USA-CANADA' tabulator Tabulator USA-CANADA' Tabulador USA-CANADA' Tabulador USA-CANADA'	. 063479 C	1 063238 A	10 063239 B	100 063240 Q	1 TH 063481 P	10 TH 063483 R	100 TH 063485 K	1 mil. 063487 M

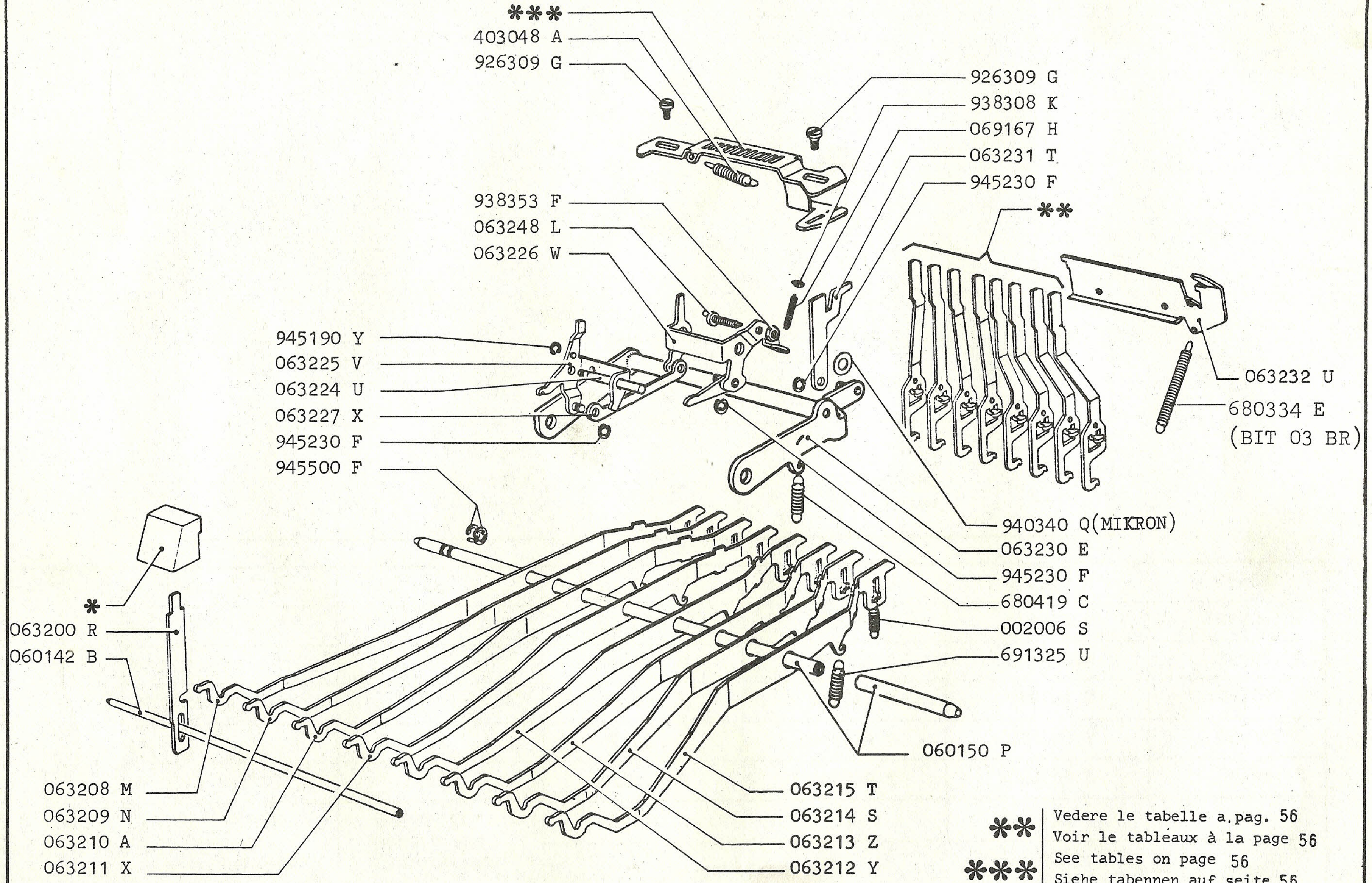

** / *** Vedere le tabelle a.pag. 56
Voir le tableaux à la page 56
See tables on page 56
Siehe tabennen auf seite 56
Véanse las tablas de la página 56

10 - 1987	TABULATORE TABULATEUR TABULATOR	TABULATOR TABULADOR	PAG.
419. 52. 0 / 05			53

	Spaziatura Espacement Spacing Zwischenraum Espaciado Espaçamento	Contrassegno Marque Dot Kennzeichen Contraseña Marca	Carrello / Chariot / Carriage — Wagen / Carro / Carro			
			13"	15"	18"	27"
*	mm 2,12 - 4,23	12	065877 V	**065878 E**	065879 F	065881 J
	mm 2,3	23	064977 Y	**064978 H**	064979 A	064981 M
	mm 2,54 - 1,27 - 5,08	10	063235 X	**065678 M**	065679 N	065681 Z
	mm 2,6	26	064677 B	**064678 L**	064679 M	064681 Y
	mm 2,8 - 1;4	28	065077 W	**065078 F**	065079 G	065081 K
	mm 3,14 - 1,57	π	065277 B	065278 L	065279 M	065281 Y

	Carrello / Chariot / Carriage — Wagen / Carro / Carro			
	13"	15"	18"	27"
**	313093 L	063998 V	313094 M	313095 N

419.52.0.(05)

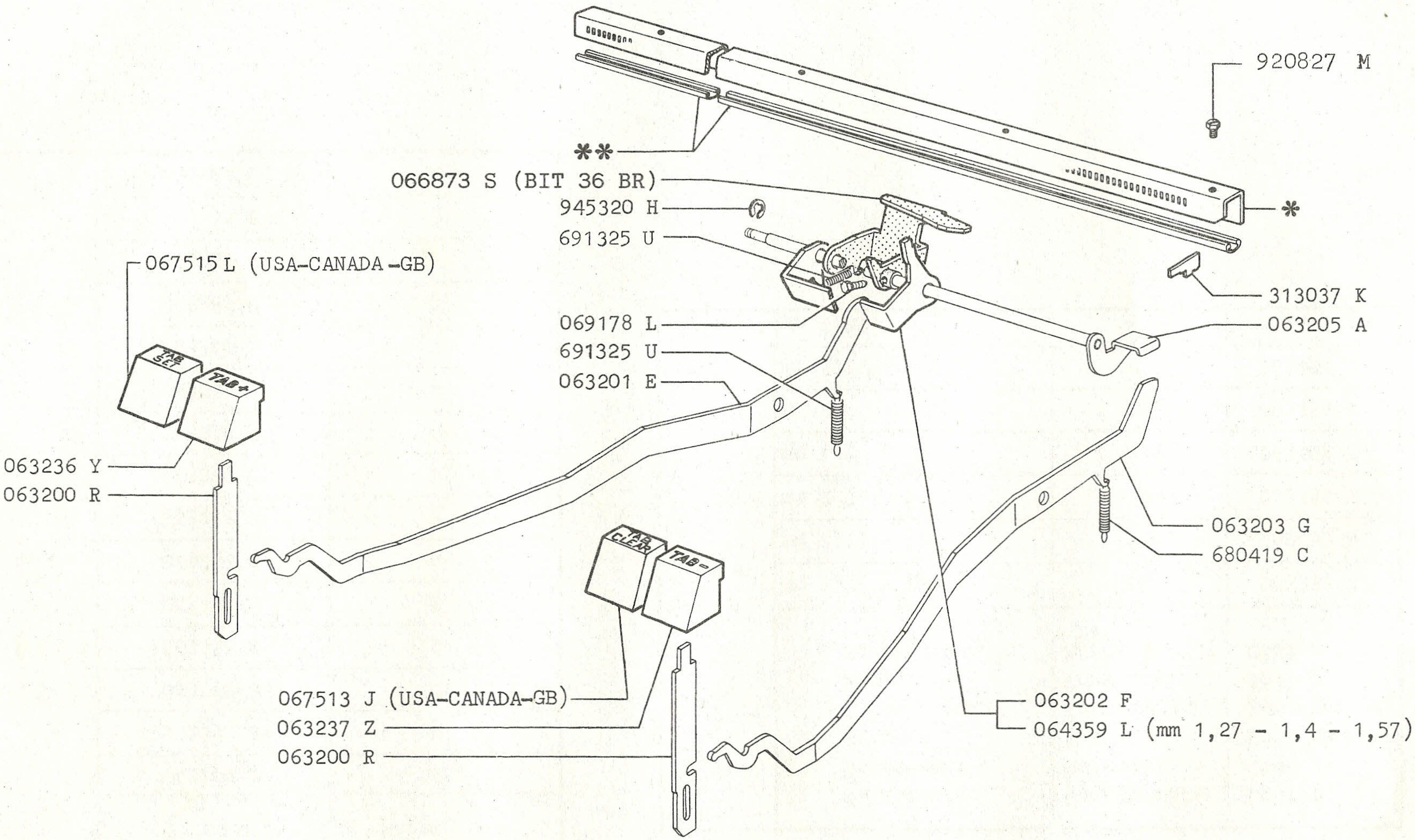

10 - 1987		IMPOSTAZIONE E ANNULLAMENTO STOPS POSITIONNEMENT ET ANNULATION DES STOPS STOPS SETTING AND CLEARING MECHANISM	STELLUNG UND LOSCHUNG DER NOCKEN IMPOSTACION Y ANULACION DE LOS TOPES	PAG.
419.52.0	05			55

	Codice Code Code number Kenn-Nummer Codigo Codigo	Contrassegno Marque Dot Kennzeichen Contraseña Marca
**	063250 J	A
	063251 F	B
	063252 G	C
	063253 H	D
	063254 A	E
	063255 B	G
	063256 C	H
	063257 D	I
	063258 N	L
	063259 P	M
	063260 L	N
	063261 H	O
	063262 A	P
	063263 B	Q
	063264 C	R

	Spaziatura Espacement Spacing Zwischenraum Espaciado Espaçamento	Contrassegno Marque Dot Kennzeichen Contraseña Marca	Codice Code Code number Kenn-Nummer Codigo Codigo
***	mm 1,27 - 2,54 - 5,08	10	063233 V
	mm 2,12 — 1,57	12	063450 B
	mm 2,3	23	063451 Y
	mm 2,6	26	063452 Z
	mm 2,8	28	063453 S
	mm 3,14	π	063454 T
	mm 4,23	42	063455 U

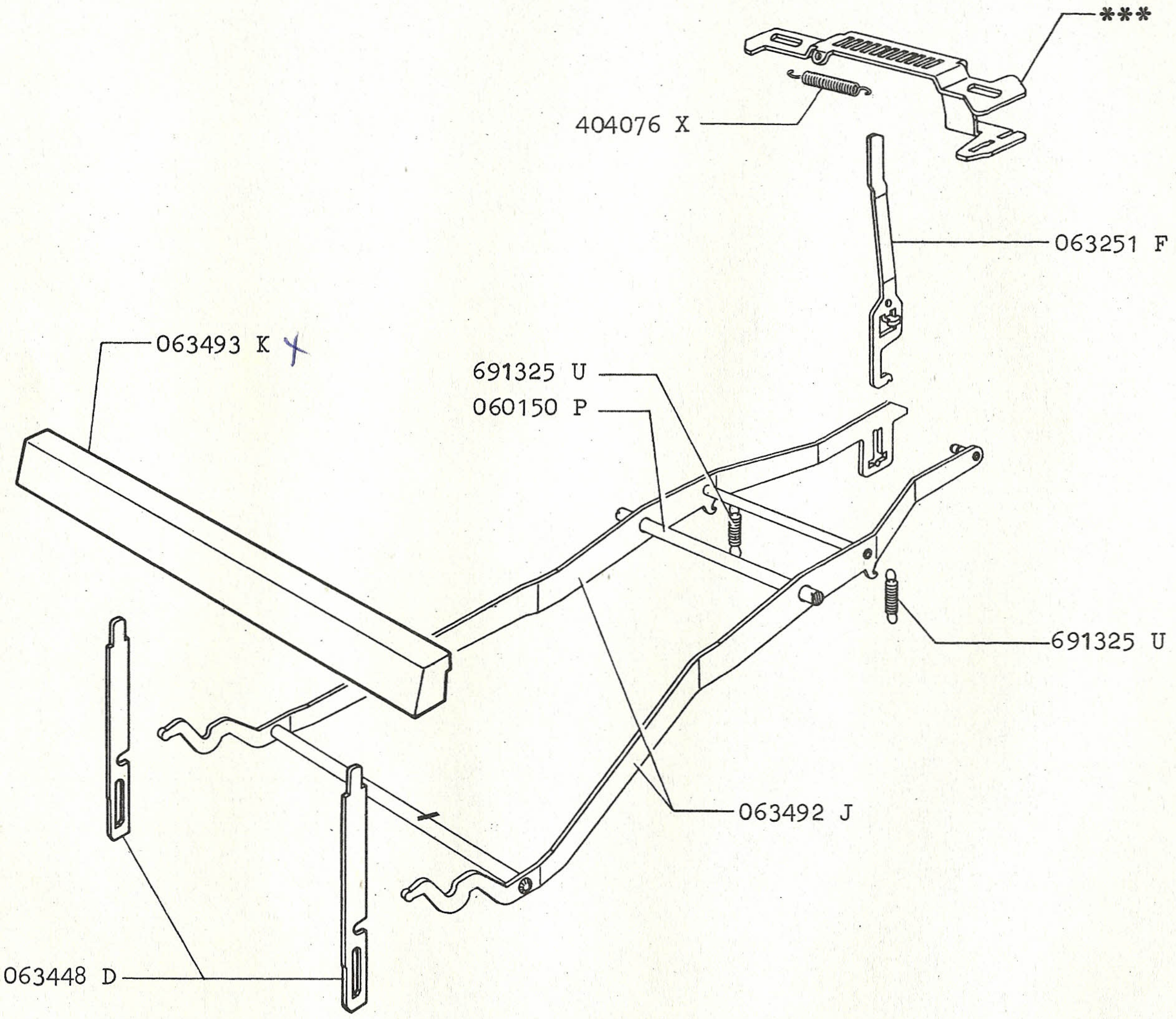

10 - 1987	INCOLONNATORE MISE EN COLONNE SINGLE BAR TABULATOR	KOLONNENSTELLER ENCOLUMNADOR	PAG.
419.52.0 05			57

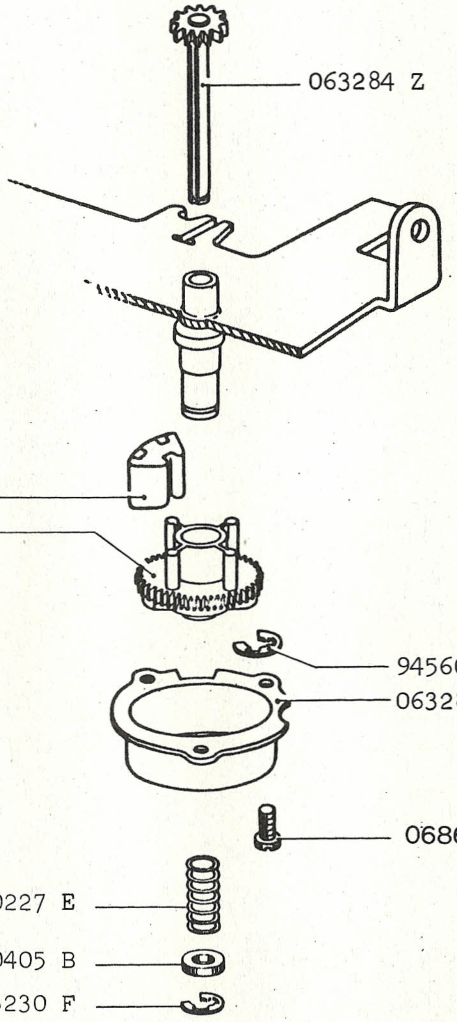

10 - 1987	FRENO DEL TABULATORE FREIN DU TABULATEUR TABULATOR BRAKE	TABULATORBREMSE FRENO DEL TABULADOR	PAG. 59
419.52.0 / 05			